FUNDAMENTY POD URZĄDZENIE KOMPAS
ILOŚĆ STÓP 1 SZT.

RZUT

1:25

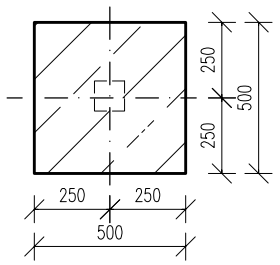

PRZEKRÓJ 5–5

1:25

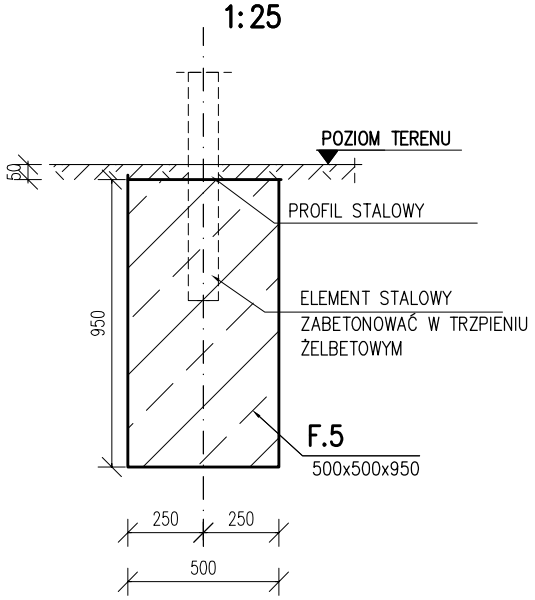

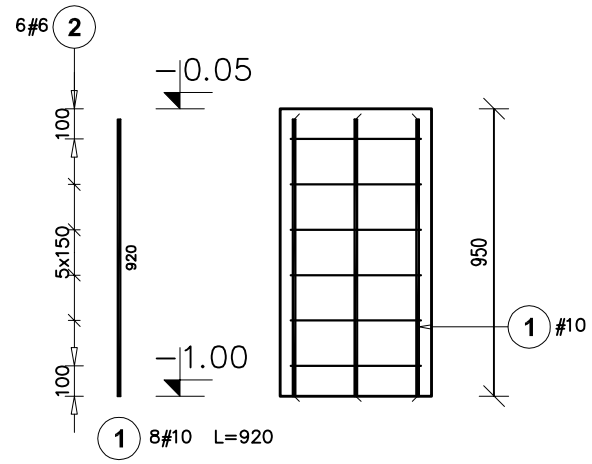

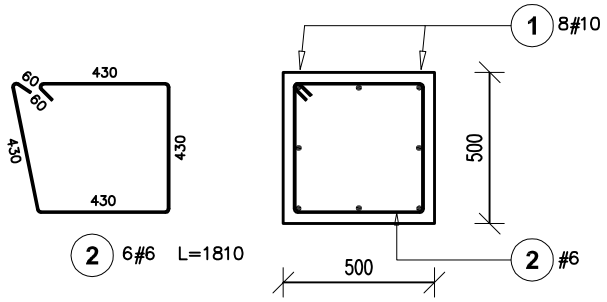

Poz.	Stal # A–I	Stal # A–IIIN	Długość (mm)	Ilość w elemencie	Ilość elementów	Ilość ogółem	Długość łączna (m) A–I # 6	Długość łączna (m) A–IIIN # 10
1		10	920	8	1	8		7,36
2	6		1810	6	1	6	10,86	
Długość wg średnic (m)							10,86	7,36
Masa 1 m pręta (kg/m)							0,22	0,62
Masa łączna wg średnic (kg)							2,41	4,54
Masa łączna wg gatunku stali (kg)							2,41	4,54
Ogółem (kg)							6,95	

BETON KONSTR. C20/25
STAL ZBROJENIOWA A–IIIN
STRZEMIONA A–I

OTULINA ZBROJENIA:
35 mm

UWAGI:

1. RYSUNKI ROZPATRYWAĆ ŁĄCZNIE Z PROJEKTAMI BRANŻOWYMI
2. OBOWIĄZUJĄ UWAGI ZAWARTE W OPISIE TECHNICZNYM
3. MIESZANKĘ BETONOWĄ ZAWIBROWAĆ

SLO concept SKATEPARKS DESIGN

SLO SP. Z O. O. SPÓŁKA KOMANDYTOWA
32-010 KOCMYRZÓW, KRZYSZTOFORZYCE 203

TEMAT
BUDOWA PLACU ZABAW W KOLUSZKACH

ADRES
DZ. NR 235/1 OBR. 4 KOLUSZKI

INWESTOR
GMINA MIASTO KOLUSZKI
UL. 11 LISTOPADA 65 95-040 KOLUSZKI

TYTUŁ
Fundamenty pod urządzenie karuzela z kierownicą

PROJEKTOWAŁ	UPRAWNIENIA	PODPIS
mgr inż. Piotr Frosztęga	PDK/0002/POOK/12	
SPRAWDZAJĄCY: mgr inż. Jarosław Śliwa	K-166/01	
OPRACOWAŁ		

BRANŻA	DATA	FAZA	SKALA	NR RYSUNKU
KONSTRUKCJA	05.2016 r.	PW	1 : 25	KW-05

WYMIARY SPRAWDZIĆ NA BUDOWIE, W RAZIE NIEZGODNOŚCI SKONTAKTOWAĆ SIĘ Z PROJEKTANTEM
WSZYSTKIE ZMIANY UZGADNIAĆ Z PROJEKTANTEM W RAMACH NADZORU AUTORSKIEGO