FUNDAMENTY POD URZĄDZENIE HUŚTAWKA KOSZYK LUB DESECZKA ILOŚĆ STÓP 4 SZT.

RZUT

1:25

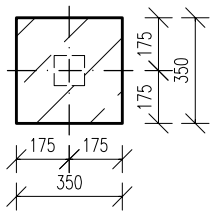

PRZEKRÓJ 2–2

1:25

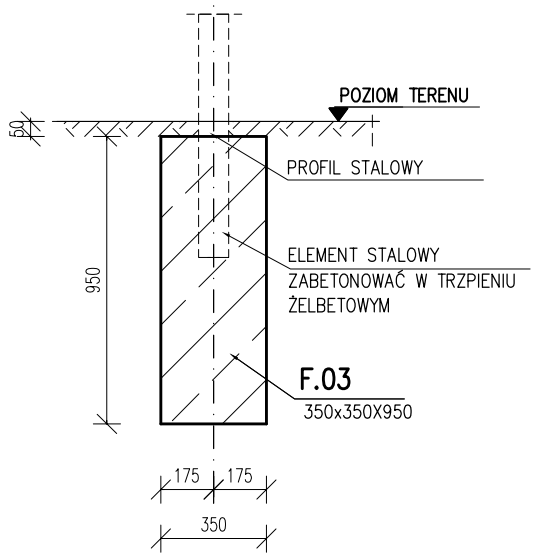

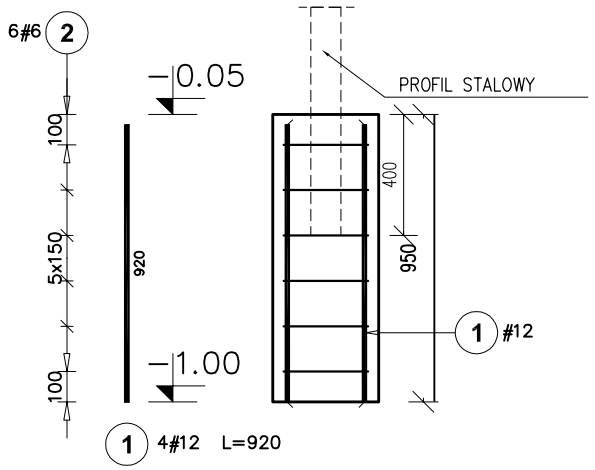

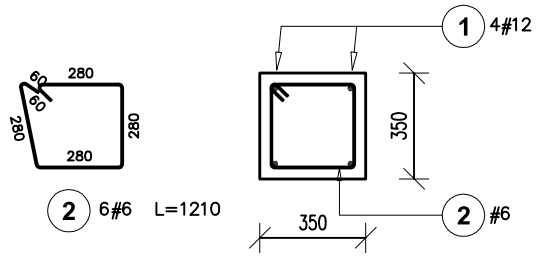

Poz.	Stal # A–I	Stal # A–IIIN	Długość (mm)	Ilość w elemencie	Ilość elementów	Ilość ogółem	Długość łączna (m) A–I # 6	Długość łączna (m) A–IIIN # 12
1		12	920	4	4	16		14,72
2	6		1210	6	4	24	29,04	
Długość wg średnic (m)							29,04	14,72
Masa 1 m pręta (kg/m)							0,22	0,89
Masa łączna wg średnic (kg)							6,45	13,07
Masa łączna wg gatunku stali (kg)							6,45	13,07
Ogółem (kg)							19,52	

BETON KONSTR. C20/25

STAL ZBROJENIOWA A–IIIN

STRZEMIONA A–I

OTULINA ZBROJENIA:
35 mm

UWAGI:

1. RYSUNKI ROZPATRYWAĆ ŁĄCZNIE Z PROJEKTAMI BRANŻOWYMI
2. OBOWIĄZUJĄ UWAGI ZAWARTE W OPISIE TECHNICZNYM
3. MIESZANKĘ BETONOWĄ ZAWIBROWAĆ

SLO concept SKATEPARKS DESIGN

SLO SP. Z O. O. SPÓŁKA KOMANDYTOWA
32-010 KOCMYRZÓW, KRZYSZTOFORZYCE 203

TEMAT: BUDOWA PLACU ZABAW W KOLUSZKACH

ADRES: DZ. NR 235/1 OBR. 4 KOLUSZKI

INWESTOR: GMINA MIASTO KOLUSZKI
UL. 11 LISTOPADA 65 95-040 KOLUSZKI

TYTUŁ: Fundamenty pod urządzenie huśtawka koszyk lub deseczka

PROJEKTOWAŁ: mgr inż. Piotr Frosztęga	UPRAWNIENIA: PDK/0002/POOK/12	PODPIS
SPRAWDZAJĄCY: mgr inż. Jarosław Śliwa	UPRAWNIENIA: K-166/01	PODPIS
OPRACOWAŁ:		

BRANŻA	DATA	FAZA	SKALA	NR RYSUNKU
KONSTRUKCJA	05.2016 r.	PW	1 : 25	KW-03

WYMIARY SPRAWDZIĆ NA BUDOWIE, W RAZIE NIEZGODNOŚCI SKONTAKTOWAĆ SIĘ Z PROJEKTANTEM
WSZYSTKIE ZMIANY UZGADNIAĆ Z PROJEKTANTEM W RAMACH NADZORU AUTORSKIEGO