L/b'	Pkt	X'	Y'	RD1'	D1'	K0'	RD2'	D2'	K1'	RW1'	DW1'	K2'	RW2'	DW2'	K0'	RW3'	DW3'	K4'	RW4'	DW4'
0	D24'	5735000	7419959	211,52	0,3	156	211,52	0,3	0	0	0	0	0	0	0	0	0	0	0	0
37,21	D1'	5735016	7419903	212,08	0,3	178	212,08	0,3	0	0	0	0	0	0	0	0	0	0	0	0
63,52	D2'	5735027	7419837	212,46	0,3	157	212,46	0,3	0	0	0	0	0	0	0	0	0	0	0	0
71,82	SEP	5735033	7419812	212,5	0,3	180	212,5	0,3	0	0	0	0	0	0	0	0	0	0	0	0
92,44	D3'	5735048	7419946	212,67	0,3	111	212,67	0,8	150	213,27	0,25	247	213,08	0,3	200	213,67	0,8	295	213,17	0,25
99,5	R1'	5735054	7419942	212,7	0,8	180	212,7	0,8	89	213,03	0,16	0	0	0	0	0	0	0	0	0
120,82	D4'	5735073	7419935	212,81	0,8	189	212,81	0,8	246	213,41	0,2	0	0	0	0	0	0	0	0	0
136,23	D5'	5735088	7419927	212,89	0,8	260	212,89	0,8	0	0	0	0	0	0	0	0	0	0	0	0
172,13	D6'	5735108	7419859	213,07	0,8	180	213,07	0,8	249	213,67	0,2	0	0	0	0	0	0	0	0	0
206,31	D7'	5735122	7419858	213,23	0,8	180	213,23	0,8	251	213,83	0,2	0	0	0	0	0	0	0	0	0
240,17	D8'	5735135	7419118	213,4	0,8	180	213,4	0,8	252	214	0,2	0	0	0	0	0	0	0	0	0
293,07	D9'	5735165	7419164	213,67	0,8	180	213,67	0,8	256	214,57	0,2	0	0	0	0	0	0	0	0	0
317,5	D10'	5735177	7419185	213,79	0,8	140	213,79	0,3	248	214,69	0,2	0	0	0	0	0	0	0	0	0
319,23	D11'	5735179	7419185	213,8	0,3	180	0	0	0	0	0	0	0	0	0	0	0	0	0	0
10,73	R2'	5735059	7419046	213,31	0,25	180	213,31	0,2	225	213,61	0,11	0	0	0	0	0	0	0	0	0
14,5	D3A,1'	5735063	7419048	213,33	0,2	180	0	0	0	0	0	0	0	0	0	0	0	0	0	0
2,38	R3'	5735060	7419053	213,79	0,11	180	0	0	0	0	0	0	0	0	0	0	0	0	0	0
8,72	R4'	5735048	7419054	213,11	0,3	180	213,16	0,25	135	213,41	0,11	0	0	0	0	0	0	0	0	0
11,21	R5'	5735045	7419055	213,16	0,25	180	213,21	0,2	223	213,16	0,25	0	0	0	0	0	0	0	0	0
13,43	D3B,1'	5735044	7419056	213,23	0,2	180	0	0	0	0	0	0	0	0	0	0	0	0	0	0
3,24	R6'	5735047	7419057	213,7	0,11	180	0	0	0	0	0	0	0	0	0	0	0	0	0	0
2,61	R7'	5735042	7419058	213,16	0,25	180	213,18	0,25	0	0	0	0	0	0	0	0	0	0	0	0
17,28	R8'	5735030	7419065	213,23	0,25	135	212,44	0,11	267	213,34	0,16	0	0	0	0	0	0	0	0	0
19,37	R9'	5735029	7419067	213,46	0,11	180	0	0	0	0	0	0	0	0	0	0	0	0	0	0
7,73	R10'	5735026	7419068	213,45	0,16	154	213,62	0,11	144	213,66	0,11	0	0	0	0	0	0	0	0	0
20,45	R11'	5735019	7419047	213,74	0,11	135	213,74	0,11	0	0	0	0	0	0	0	0	0	0	0	0
21,87	R12'	5735018	7419047	213,77	0,11	180	0	0	0	0	0	0	0	0	0	0	0	0	0	0
1,57	R13'	5735024	7419058	213,76	0,11	180	0	0	0	0	0	0	0	0	0	0	0	0	0	0
21,26	R14'	5735059	7419064	212,77	0,8	180	212,77	0,8	110	213,12	0,11	0	0	0	0	0	0	0	0	0
22,64	R15'	5735059	7419065	212,77	0,8	180	212,77	0,8	270	213,07	0,2	0	0	0	0	0	0	0	0	0
39	D12'	5735067	7419080	212,83	0,8	180	212,83	0,8	104	213,42	0,2	255	213,32	0,2	0	0	0	0	0	0
51,95	R16'	5735074	7419091	212,88	0,8	180	212,88	0,8	118	213,23	0,11	0	0	0	0	0	0	0	0	0
53,15	R17'	5735074	7419092	212,89	0,8	180	212,89	0,8	255	213,19	0,2	0	0	0	0	0	0	0	0	0
73	D13'	5735084	7419109	212,96	0,8	180	212,96	0,8	109	213,58	0,2	251	213,47	0,2	271	213,56	0,2	0	0	0
88,04	R18'	5735092	7419122	213,01	0,8	181	213,01	0,8	112	213,36	0,11	0	0	0	0	0	0	0	0	0
88,73	R19'	5735092	7419123	213,01	0,8	179	213,01	0,8	250	213,31	0,2	0	0	0	0	0	0	0	0	0
103,25	D14'	5735099	7419135	213,08	0,8	180	0	0	117	213,66	0,2	244	213,59	0,2	181	213,55	0,2	0	0	0
8,85	R20'	5735067	7419063	213,38	0,11	180	0	0	0	0	0	0	0	0	0	0	0	0	0	0
4,98	R21'	5735068	7419068	213,19	0,2	180	213,25	0,16	135	213,69	0,11	0	0	0	0	0	0	0	0	0
10,99	R22'	5735060	7419071	213,39	0,16	180	213,43	0,11	135	213,65	0,11	0	0	0	0	0	0	0	0	0
28,54	R23'	5735077	7419078	213,76	0,11	135	213,78	0,11	0	0	0	0	0	0	0	0	0	0	0	0
37,63	R24'	5735077	7419080	213,83	0,11	180	0	0	0	0	0	0	0	0	0	0	0	0	0	0
2,17	R25'	5735054	7419070	213,58	0,11	180	0	0	0	0	0	0	0	0	0	0	0	0	0	0
2,16	R26'	5735049	7419073	213,65	0,11	180	0	0	0	0	0	0	0	0	0	0	0	0	0	0
6,31	R28'	5735074	7419078	213,45	0,2	180	213,45	0,2	135	213,75	0,11	0	0	0	0	0	0	0	0	0
11	D12A,1'	5735078	7419077	213,46	0,2	180	0	0	0	0	0	0	0	0	0	0	0	0	0	0
2,42	R29'	5735076	7419078	213,93	0,11	180	0	0	0	0	0	0	0	0	0	0	0	0	0	0
4,68	R30'	5735064	7419083	213,35	0,2	180	213,35	0,2	186	213,35	0,2	0	0	0	0	0	0	0	0	0
5,7	R30'	5735063	7419084	213,36	0,2	180	213,36	0,2	135	213,61	0,11	0	0	0	0	0	0	0	0	0
10	D12B,1'	5735060	7419086	213,37	0,2	180	0	0	0	0	0	0	0	0	0	0	0	0	0	0
2,04	R31'	5735062	7419084	213,37	0,2	180	213,37	0,2	254	213,77	0,11	0	0	0	0	0	0	0	0	0
6,69	R32'	5735058	7419086	213,42	0,2	180	213,42	0,2	216	213,72	0,11	0	0	0	0	0	0	0	0	0
7,18	R33'	5735058	7419085	213,43	0,2	180	213,46	0,16	133	213,63	0,11	0	0	0	0	0	0	0	0	0
21,18	R34'	5735048	7419093	213,63	0,16	180	213,68	0,11	216	213,83	0,11	0	0	0	0	0	0	0	0	0
21,68	R35'	5735045	7419093	213,65	0,11	133	213,65	0,11	0	0	0	0	0	0	0	0	0	0	0	0
23,04	R36'	5735045	7419095	213,7	0,11	180	0	0	0	0	0	0	0	0	0	0	0	0	0	0
1,01	R37'	5735062	7419083	213,87	0,11	180	0	0	0	0	0	0	0	0	0	0	0	0	0	0
1,76	R38'	5735058	7419088	213,85	0,11	180	0	0	0	0	0	0	0	0	0	0	0	0	0	0
1,38	R39'	5735057	7419088	213,88	0,11	180	0	0	0	0	0	0	0	0	0	0	0	0	0	0
1,76	R40'	5735044	7419093	213,9	0,11	180	0	0	0	0	0	0	0	0	0	0	0	0	0	0
0,6	R41'	5735063	7419085	213,85	0,11	180	0	0	0	0	0	0	0	0	0	0	0	0	0	0
9,16	R42'	5735063	7419091	213,95	0,11	180	0	0	0	0	0	0	0	0	0	0	0	0	0	0
5,54	R43'	5735070	7419096	213,37	0,2	195	213,38	0,16	151	213,77	0,11	0	0	0	0	0	0	0	0	0
11,57	R44'	5735063	7419099	213,62	0,16	180	213,67	0,11	135	213,82	0,11	0	0	0	0	0	0	0	0	0
26,12	R45'	5735053	7419106	213,92	0,11	135	213,92	0,11	0	0	0	0	0	0	0	0	0	0	0	0
28,21	R46'	5735051	7419108	213,97	0,11	180	0	0	0	0	0	0	0	0	0	0	0	0	0	0
2,17	R47'	5735070	7419088	213,88	0,11	180	0	0	0	0	0	0	0	0	0	0	0	0	0	0
2,16	R48'	5735088	7419101	213,98	0,11	180	0	0	0	0	0	0	0	0	0	0	0	0	0	0
2,69	R49'	5735087	7419109	213,89	0,2	180	213,89	0,2	135	213,69	0,11	0	0	0	0	0	0	0	0	0
8,04	R50'	5735092	7419108	213,62	0,2	180	213,62	0,2	225	214,02	0,11	0	0	0	0	0	0	0	0	0
11	D13A,1'	5735095	7419107	213,53	0,2	180	0	0	0	0	0	0	0	0	0	0	0	0	0	0
6	R51'	5735090	7419104	214,06	0,11	180	0	0	0	0	0	0	0	0	0	0	0	0	0	0
0,7	R52'	5735093	7419105	214,07	0,11	180	0	0	0	0	0	0	0	0	0	0	0	0	0	0
7,07	R53'	5735079	7419114	213,5	0,2	180	213,5	0,2	135	213,9	0,11	0	0	0	0	0	0	0	0	0
11	D13B,1'	5735077	7419117	213,62	0,2	180	0	0	0	0	0	0	0	0	0	0	0	0	0	0
0,94	R54'	5735080	7419115	213,99	0,11	180	0	0	0	0	0	0	0	0	0	0	0	0	0	0
5,29	R55'	5735080	7419112	213,58	0,2	180	213,58	0,2	225	213,88	0,11	0	0	0	0	0	0	0	0	0
9,88	R56'	5735078	7419114	213,61	0,2	180	213,61	0,2	134	213,81	0,11	0	0	0	0	0	0	0	0	0
11,29	R57'	5735074	7419115	213,61	0,2	180	213,67	0,16	225	213,81	0,11	0	0	0	0	0	0	0	0	0
24,31	R58'	5735063	7419121	213,92	0,16	180	213,95	0,11	135	213,95	0,11	0	0	0	0	0	0	0	0	0
25,72	R59'	5735062	7419122	213,99	0,11	224	213,99	0,11	0	0	0	0	0	0	0	0	0	0	0	0
28,3	R60'	5735049	7419121	214,04	0,11	180	0	0	0	0	0	0	0	0	0	0	0	0	0	0
2,43	R61'	5735077	7419111	214,05	0,11	180	0	0	0	0	0	0	0	0	0	0	0	0	0	0
4,5	R62'	5735074	7419118	214,05	0,11	180	0	0	0	0	0	0	0	0	0	0	0	0	0	0
2,53	R63'	5735073	7419114	214,05	0,11	180	0	0	0	0	0	0	0	0	0	0	0	0	0	0
4,55	R64'	5735062	7419125	214,04	0,11	180	0	0	0	0	0	0	0	0	0	0	0	0	0	0
8,43	R65'	5735100	7419121	214,11	0,11	180	0	0	0	0	0	0	0	0	0	0	0	0	0	0
5,69	R67'	5735087	7419128	213,45	0,2	180	0	0	0	0	0	0	0	0	0	0	0	0	0	0
11,71	R68'	5735082	7419129	213,64	0,16	189	213,4	0,16	144	213,85	0,11	0	0	0	0	0	0	0	0	0
26,25	R69	5735099	7419136	214,03	0,11	180	213,69	0,11	134	213,84	0,11	0	0	0	0	0	0	0	0	0
28,37	R69'	5735099	7419138	214,08	0,11	134	214,03	0,11	0	0	0	0	0	0	0	0	0	0	0	0
2,23	R70'	5735097	7419129	214,1	0,11	180	0	0	0	0	0	0	0	0	0	0	0	0	0	0
2,19	R66'	5735082	7419131	214,1	0,11	180	0	0	0	0	0	0	0	0	0	0	0	0	0	0
7,44	R71'	5735106	7419135	213,89	0,2	180	0	0	0	0	0	0	0	0	0	0	0	0	0	0
8,08	R72'	5735107	7419135	213,91	0,2	180	213,89	0,2	135	214,09	0,11	0	0	0	0	0	0	0	0	0
11,58	D14A,1'	5735111	7419135	214,01	0,2	180	213,91	0,2	225	214,06	0,11	0	0	0	0	0	0	0	0	0
1,1	R73'	5735107	7419134	214,19	0,11	180	0	0	0	0	0	0	0	0	0	0	0	0	0	0
1,43	R74'	5735108	7419136	214,19	0,11	180	0	0	0	0	0	0	0	0	0	0	0	0	0	0
7,44	R75'	5735095	7419142	213,8	0,2	180	0	0	0	0	0	0	0	0	0	0	0	0	0	0
7,64	R76'	5735095	7419143	213,8	0,2	180	213,8	0,2	235	214,1	0,11	0	0	0	0	0	0	0	0	0
8,73	R77'	5735094	7419143	213,83	0,2	180	213,8	0,2	135	214	0,11	0	0	0	0	0	0	0	0	0
11,85	D14B,1'	5735093	7419145	213,91	0,2	180	213,83	0,2	207	213,83	0,2	0	0	0	0	0	0	0	0	0
0,75	R78'	5735094	7419142	214,12	0,11	180	0	0	0	0	0	0	0	0	0	0	0	0	0	0
1,59	R79'	5735095	7419143	214,13	0,11	180	0	0	0	0	0	0	0	0	0	0	0	0	0	0
4,07	R80'	5735091	7419145	213,89	0,2	180	0	0	0	0	0	0	0	0	0	0	0	0	0	0
4,54	R81'	5735090	7419145	213,89	0,2	180	213,89	0,2	214	213,89	0,11	0	0	0	0	0	0	0	0	0
18,57	R82'	5735074	7419152	214,13	0,16	180	213,95	0,16	134	213,95	0,11	0	0	0	0	0	0	0	0	0
19,04	R83'	5735075	7419153	214,16	0,11	180	214,16	0,11	216	214,16	0,11	0	0	0	0	0	0	0	0	0
20,45	R84'	5735077	7419153	214,2	0,11	180	0	0	0	0	0	0	0	0	0	0	0	0	0	0
1,76	R85'	5735089	7419145	214,13	0,11	180	0	0	0	0	0	0	0	0	0	0	0	0	0	0
1,4	R86'	5735090	7419146	214,13	0,11	180	0	0	0	0	0	0	0	0	0	0	0	0	0	0
1,76	R87'	5735076	7419152	214,2	0,11	180	0	0	0	0	0	0	0	0	0	0	0	0	0	0
18,7	R88'	5735108	7419157	213,78	0,3	181	213,78	0,3	110	213,88	0,11	0	0	0	0	0	0	0	0	0
19,16	R89'	5735108	7419162	213,8	0,3	179	213,8	0,3	291	213,5	0,2	0	0	0	0	0	0	0	0	0
39,4	R90'	5735116	7419168	214	0,3	269	214	0,25	100	214,2	0,11	0	0	0	0	0	0	0	0	0
41,7	R91'	5735112	7419170	214,07	0,25	180	214,07	0,2	135	214,22	0,11	0	0	0	0	0	0	0	0	0
47,72	R92'	5735106	7419173	214,14	0,2	180	214,14	0,11	135	214,24	0,11	0	0	0	0	0	0	0	0	0
62,28	R93'	5735094	7419180	214,31	0,11	135	214,31	0,11	0	0	0	0	0	0	0	0	0	0	0	0
64,36	R94'	5735093	7419182	214,34	0,11	180	0	0	0	0	0	0	0	0	0	0	0	0	0	0
8,87	R95'	5735116	7419151	214,21	0,11	180	0	0	0	0	0	0	0	0	0	0	0	0	0	0
5,61	R96'	5735104	7419156	213,85	0,2	185	214,01	0,16	143	214,05	0,11	0	0	0	0	0	0	0	0	0
11,62	R97'	5735098	7419159	214,07	0,16	180	214,11	0,11	135	214,11	0,11	0	0	0	0	0	0	0	0	0
25,17	R98'	5735088	7419165	214,29	0,11	135	214,29	0,11	0	0	0	0	0	0	0	0	0	0	0	0
28,76	R99'	5735085	7419168	214,24	0,11	180	0	0	0	0	0	0	0	0	0	0	0	0	0	0
2,11	R100'	5735103	7419158	214,27	0,11	180	0	0	0	0	0	0	0	0	0	0	0	0	0	0
2,09	R101'	5735098	7419161	214,24	0,11	180	0	0	0	0	0	0	0	0	0	0	0	0	0	0
8,3	R102'	5735124	7419165	214,29	0,11	180	0	0	0	0	0	0	0	0	0	0	0	0	0	0
2,18	R103'	5735111	7419172	214,28	0,11	180	0	0	0	0	0	0	0	0	0	0	0	0	0	0
2,18	R104'	5735105	7419176	214,29	0,11	180	0	0	0	0	0	0	0	0	0	0	0	0	0	0
9	D3D,1'	5735040	7419049	213,37	0,25	254	213,52	0,11	156	213,57	0,11	0	0	0	0	0	0	0	0	0
21,46	R105'	5735033	7419039	213,64	0,11	180	0	0	0	0	0	0	0	0	0	0	0	0	0	0
1,63	R106'	5735039	7419050	213,5	0,11	180	0	0	0	0	0	0	0	0	0	0	0	0	0	0
0,89	R107'	5735054	7419041	213,08	0,16	180	213,13	0,11	112	213,68	0,11	0	0	0	0	0	0	0	0	0
12,78	R108'	5735048	7419031	213,85	0,11	135	213,88	0,11	0	0	0	0	0	0	0	0	0	0	0	0
14,2	R109'	5735047	7419031	213,95	0,11	180	0	0	0	0	0	0	0	0	0	0	0	0	0	0
1,07	R110'	5735053	7419042	213,74	0,11	180	0	0	0	0	0	0	0	0	0	0	0	0	0	0
9,7	D4,1'	5735031	7419038	213,78	0,2	180	0	0	0	0	0	0	0	0	0	0	0	0	0	0
11,82	D5,1'	5735097	7419056	213,93	0,2	180	0	0	0	0	0	0	0	0	0	0	0	0	0	0
12,36	D7,1'	5735114	7419097	214,08	0,2	180	0	0	0	0	0	0	0	0	0	0	0	0	0	0
12,12	D8,1'	5735129	7419125	214,23	0,2	180	0	0	0	0	0	0	0	0	0	0	0	0	0	0
3,9	D9,1'	5735162	7419168	214,68	0,2	180	0	0	0	0	0	0	0	0	0	0	0	0	0	0
4,1	D10,1'	5735174	7419185	214,85	0,2	180	0	0	0	0	0	0	0	0	0	0	0	0	0	0

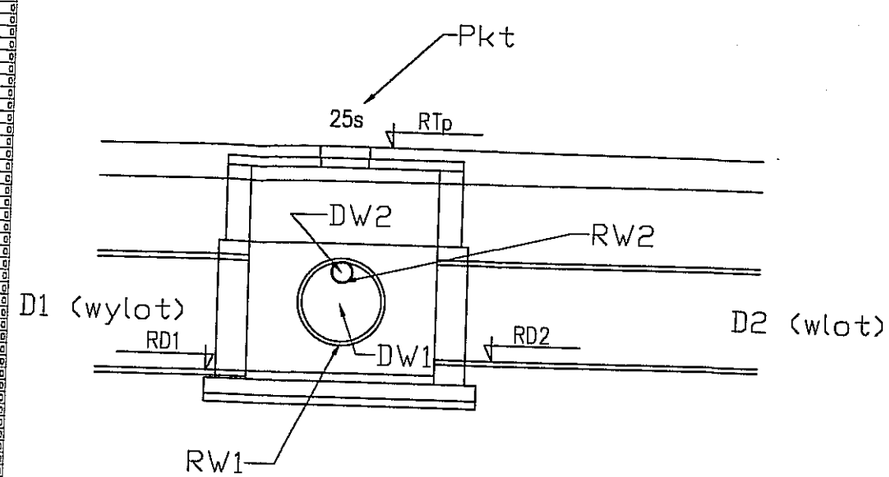

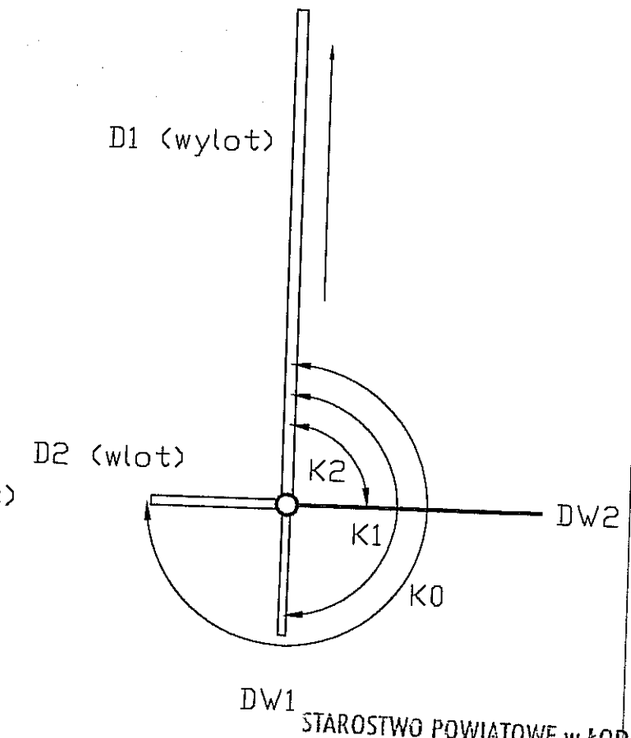

Oznaczenia do listy włączeń

Pkt –nazwa węzła
RTp – rzędna terenu
D1 –średnica wylotu
D2 –średnica wlotu
RD1 –rzędna dna wylotu
RD2 –rzędna dna wlotu
DW1 –średnica włączenia pierwszego
DW2 –średnica włączenia drugiego
RW1 –rzędna dna włączenia pierwszego
RW2 –rzędna dna włączenia drugiego
K0, K1, K2 –kąty włączeń w stosunku do wylotu

STAROSTWO POWIATOWE w ŁOD
Referat Budownictwa w Wydziale Budownictw
i Gospodarki Nieruchomościami
Stanowiska Pracy w Koluszkach
95-040 Koluszki, ul. Brzezińska 8

JEDNOSTKA PROJEKTOWA:

Pracownia Projektów Branżowych
OPTIMA Rafał Szawłowski
97-300 Piotrków Tryb ul. Fryderyka chopina 18

INWESTOR:

Gmina Koluszki
ul. 11Listopada 65
95-040 Koluszki

PROJEKT:

BUDOWA SIECI WODOCIĄGOWEJ, KANALIZACJI SANITARNEJ I DESZCZOWEJ W RAMACH ZADANIA „BUDOWA TARGOWISKA MIEJSKIEGO W KOLUSZKACH"

TYTUŁ RYSUNKU:		SKALA
SCHEMAT WŁĄCZEŃ STUDNI KD		
FAZA PROJEKTU:		DATA
PROJEKT BUDOWLANO-WYKONAWCZY		**06.2017**
OPRACOWAŁ:	Nr UPRAWNIEŃ:	PODPIS
PROJEKTANT: **tech. Jerzy Włodarczyk**	GP.IV.7342/48/94	
ASYSTENT PROJEKTANTA: **mgr inż. Rafał Szawłowski**		
ASYSTENT PROJEKTANTA: **mgr inż. Michał Waszczyk**		
BRANŻA:		NR