Przyłącza sieci wodociągowej w ul. Wołyńskiej

Lp.	Oznaczenie na mapie	Oznaczenie korka	Do działki nr	Długość odejścia bocznego (m)	Średnica mm	Uwagi
1.	2	-	601 i 417	-	110/32	
2.	5	-	418	-	110/32	
3.	6	-	407	-	110/32	
4.	7	-	419	-	110/32	
5.	8	Istn. przyłącze	409	0,40	110/50	
6.	9	-	420	-	110/32	
7.	10	10A	410	1,40	110/40	
8.	11	-	421	-	110/32	
9.	12	13	411	0,70	110/40	
10.	14	-	422	-	110/32	
11.	15	-	412	-	110/50	
12.	17	-	423/2	-	110/40	
13.	20	21	413/4	1,0	110/40	
14.	22	-	277/1 i 278/1	-	110/110	2 x trójnik 110/100
15.	24	-	278/1	-	110/32	
16.	25	26	276	4,0	110/40	
17.	27	28	278/2	1,70	110/40	
18.	29	30	275	4,80	110/40	
19.	31	32	274	4,45	110/40	
20.	33	-	279/3	-	110/4	
21.	34	35	273	4,65	110/40	
22.	36	37	279/2	1,35	110/40	
23.	38	39	272	4,20	110/40	
24.	40	-	280/1	-	110/40	
25.	40A	40B	271	3,90	110/40	
26.	41	42	280/2	1,50	110/40	
27.	43	44	270	3,85	110/25	
28.	45	46	269/1	3,75	110/50	
29.	47	-	282	-	110/40	
30.	48	49	268	3,75	110/40	
31.	50	51	267	4,15	110/40	
	Razem:			49,55		

SCHEMATY PROJ. WĘZŁÓW

WĘZEŁ Nr 1,3,4

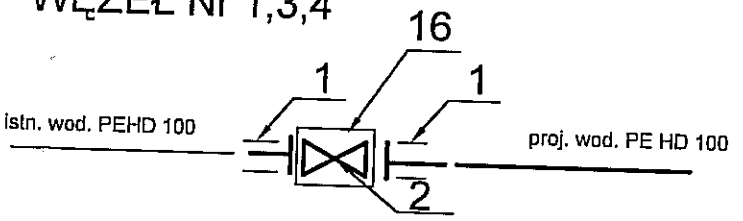

WĘZEŁ HP (hydrantowy)- Nr 52

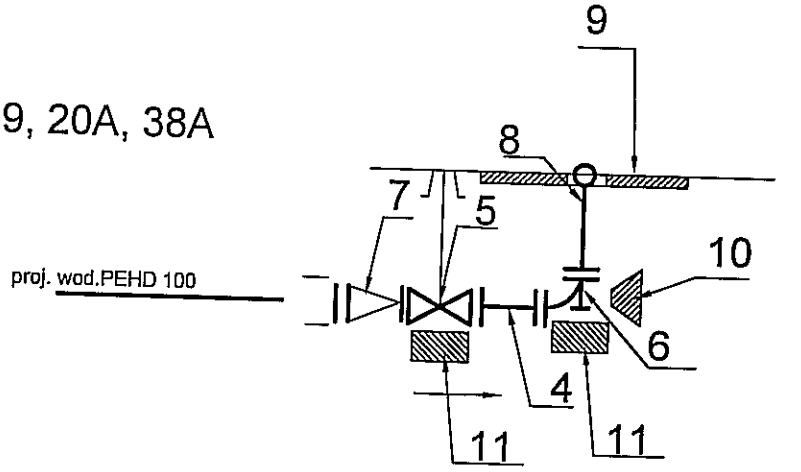

WĘZEŁ HYDRANTOWY - Nr 7A, 19, 20A, 38A

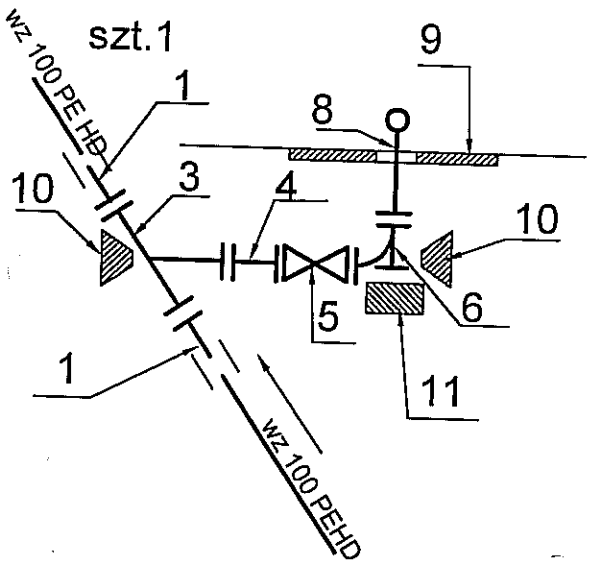

1

WYKAZ KSZTAŁTEK

1. Łącznik rurowo-kołnierzowy śr. 100 - szt.15
2. Zasuwa kołnierzowa z miekkim zamknięciem bezdławicowa równoprzelotowa z obudową stałą śr. 100 PN 16 - szt.3
3. Trójnik kołnierzowy żel. śr. 100/80 - szt.4
4. Króciec dwukołnierzowy żel. sr. 80 L = 500 - szt. 5
5. Zasuwa kołnierzowa z miekkim zamknięciem bezdławicowa równoprzelotowa z obudową stałą śr. 80 PN 16 - szt.5
6. Kolano stopowe żel.śr. 80 mm - szt. 5
7. Zwężka dwukołnierzowa FFR żel. śr. 100/80 - szt.1
8. Hydrant ppoż.podziemny śr. 80 mm - szt. 5
9. Płyty żelbetowe 2x1x0,15 m z otworem zabezpieczające hydrant - kpl.5
10. Bloki oporowe o wym. h=300 mm, l=500 mm, b=250 mm - szt.9
11. Bloki podporowe o wym. h=300 mm, l=400 mm, b=150 mm - szt.6

SCHEMAT
ZABUDOWY HYDRANTU P.POŻ.

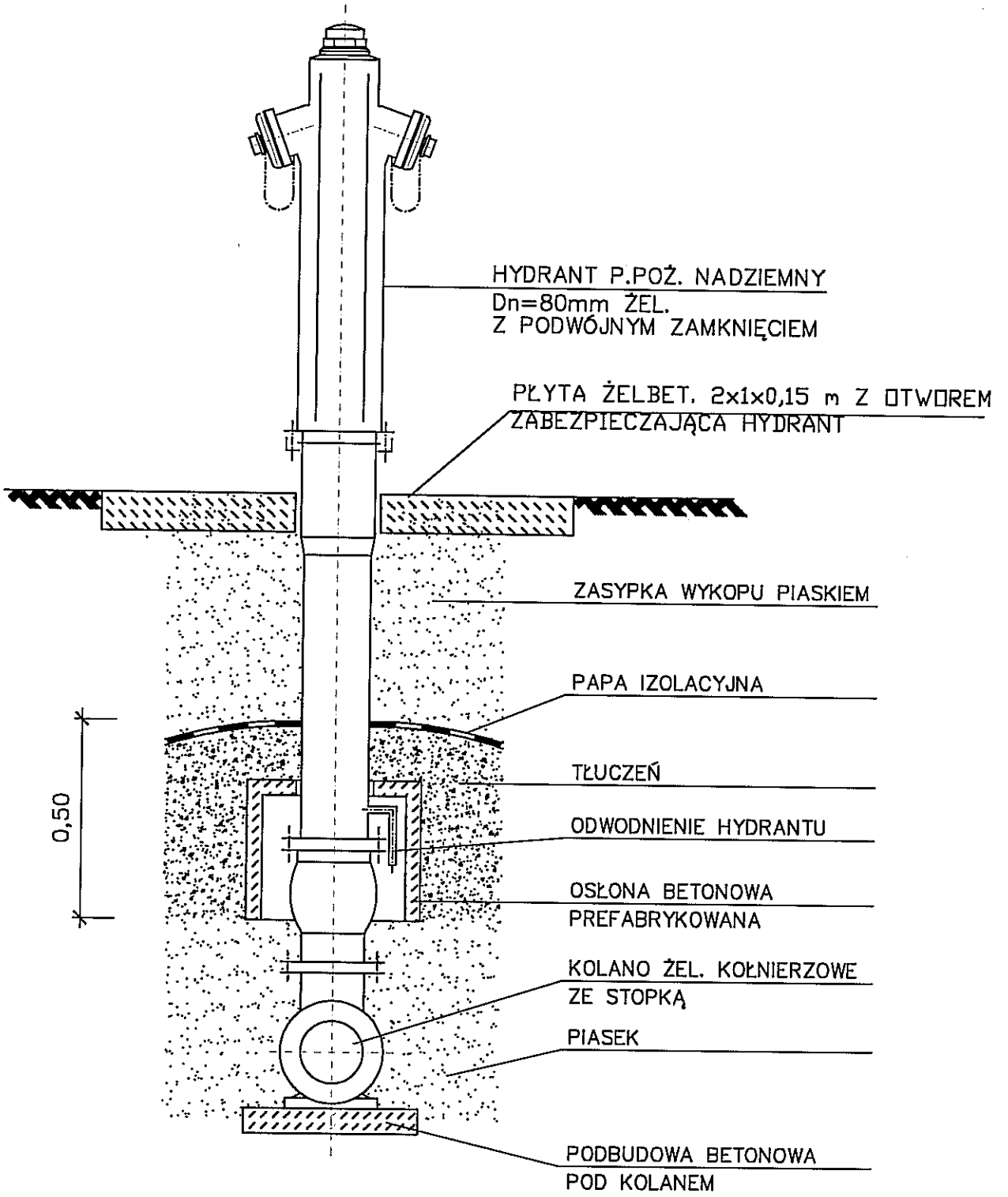

Przykanaliki sieci kanalizacji sanitarnej w ul. Wołyńskiej

Lp.	Oznaczenie na mapie	Oznaczenie korka	Do działki nr	Długość odejścia bocznego (m)	Średnica mm	Uwagi
1.	K1	K2	415	3,20	160	
2.	K3	K4	404/2	2,15	160	
3.	K5	K6	417	2,50	160	
4.	K7	K8	601	2,50	160	
5.	K9	K10	418	2,50	160	
6.	K11	K12	407	2,50	160	
7.	K13	K14	408	2,50	160	
8.	K15	K16	419	2,30	160	
9.	K17	K18	409	3,00	160	
10.	K19	K20	420	2,65	160	
11.	K21	S56	410	3,60	160	
12.	K22	K23	421	2,80	160	
13.	K24	K25	411	3,80	160	
14.	K26	K27	422	2,85	160	
15.	K28	K29	412	3,90	160	
16.	K30	S59	413/1	3,00	160	
17.	K31	S59	423/3	4,20	160	
18.	K32	K33	423/4	4,05	160	
19.	K34	K35	413/4	3,00	160	
20.	K36	K37	413/5	3,00	160	
	Razem:			60,00		

Wymiary studni kanalizacji sanitarnej w ul. Wołyńskiej w Koluszkach

Studnia kanalizacyjna Ø 1200 szczelna wg/2007-03-2193/1, elementy łączone na uszczelkę

Studnia nr 54 – h= 3930 mm do rzędnej dna rury

Nr kat.	Nazwa elementu średnica wewnętrzna/ grubość [mm]	Wysokość [mm]	Waga [kg]
3501	Pokrywa nastudzienna z otworem Ø 625	200	659
3403	Pierścień wyrównujący zew. Ø 865; wew. Ø 625	100	67
3500	Zwężka 1200/600	600	820
3504	Krąg betonowy DN 1200/1000	2x 1000	2720
3509	Podstawa studni DN 1200 zkinetą	1030	ca2000

Studnia nr 55 – h= 3150 mm do rzędnej dna rury

Nr kat.	Nazwa elementu średnica wewnętrzna/ grubość [mm]	Wysokość [mm]	Waga [kg]
3501	Pokrywa nastudzienna z otworem Ø 625	200	659
3403	Pierścień wyrównujący zew. Ø 865; wew. Ø 625	100	67
3500	Zwężka 1200/600	600	820
3503	Krąg betonowy Dn 1200/500	500	680
3504	Krąg betonowy DN 1200/1000	1000	1360
3509	Podstawa studni DN 1200 zkinetą	750	ca2000

Studnia nr 56– h= 3180 mm do rzędnej dna rury

Nr kat.	Nazwa elementu średnica wewnętrzna/ grubość [mm]	Wysokość [mm]	Waga [kg]
3501	Pokrywa nastudzienna z otworem Ø 625	200	659
3403	Pierścień wyrównujący zew. Ø 865; wew. Ø 625	100	67
3500	Zwężka 1200/600	600	820
3503	Krąg betonowy Dn 1200/500	500	680
3504	Krąg betonowy DN 1200/1000	1000	1360
3509	Podstawa studni DN 1200 zkinetą	780	ca2000

Studnia nr 57– h= 3210 mm do rzędnej dna rury

Nr kat.	Nazwa elementu średnica wewnętrzna/ grubość [mm]	Wysokość [mm]	Waga [kg]
3501	Pokrywa nastudzienna z otworem Ø 625	200	659
3403	Pierścień wyrównujący zew. Ø 865; wew. Ø 625	100	67
3500	Zwężka 1200/600	600	820
3503	Krąg betonowy Dn 1200/500	500	680
3504	Krąg betonowy DN 1200/1000	1000	1360
3509	Podstawa studni DN 1200 zkinetą	810	ca2000

Studnia nr 58– h= 3210 mm do rzędnej dna rury

Nr kat.	Nazwa elementu średnica wewnętrzna/ grubość [mm]	Wysokość [mm]	Waga [kg]
3501	Pokrywa nastudzienna z otworem Ø 625	200	659
3403	Pierścień wyrównujący zew. Ø 865; wew. Ø 625	100	67
3500	Zwężka 1200/600	600	820
3503	Krąg betonowy Dn 1200/500	500	680
3504	Krąg betonowy DN 1200/1000	1000	1360
3509	Podstawa studni DN 1200 zkinetą	810	ca2000

Studnia nr 59– h= 3227 mm do rzędnej dna rury

Nr kat.	Nazwa elementu średnica wewnętrzna/ grubość [mm]	Wysokość [mm]	Waga [kg]
3501	Pokrywa nastudzienna z otworem Ø 625	200	659
3401	Pierścień wyrównujący zew. Ø 865; wew. Ø 625	60	67
3500	Zwężka 1200/600	600	820
3503	Krąg betonowy Dn 1200/500	500	680
3504	Krąg betonowy DN 1200/1000	1000	1360
3509	Podstawa studni DN 1200 zkinetą	827	ca2000

Studnia nr 60– h= 2940 mm do rzędnej dna rury

Nr kat.	Nazwa elementu średnica wewnętrzna/ grubość [mm]	Wysokość [mm]	Waga [kg]
3501	Pokrywa nastudzienna z otworem Ø 625	200	659
3401	Pierścień wyrównujący zew. Ø 865; wew. Ø 625	60	67
3500	Zwężka 1200/600	600	820
3502	Krąg betonowy Dn 1200/250	250	340
3504	Krąg betonowy DN 1200/1000	1000	1360
3509	Podstawa studni DN 1200 zkinetą	790	ca2000

Studnia nr 61– h= 2800 mm do rzędnej dna rury

Nr kat.	Nazwa elementu średnica wewnętrzna/ grubość [mm]	Wysokość [mm]	Waga [kg]
3501	Pokrywa nastudzienna z otworem Ø 625	200	659
3401	Pierścień wyrównujący zew. Ø 865; wew. Ø 625	60	67
3500	Zwężka 1200/600	600	820
3504	Krąg betonowy DN 1200/1000	1000	1360
3509	Podstawa studni DN 1200 zkinetą	900	ca2000

Studnia nr 62– h= 2730 mm do rzędnej dna rury

Nr kat.	Nazwa elementu średnica wewnętrzna/ grubość [mm]	Wysokość [mm]	Waga [kg]
3501	Pokrywa nastudzienna z otworem Ø 625	200	659
3401	Pierścień wyrównujący zew. Ø 865; wew. Ø 625	60	67
3500	Zwężka 1200/600	600	820
3504	Krąg betonowy DN 1200/1000	1000	1360
3509	Podstawa studni DN 1200 zkinetą	830	ca2000

Studnia nr 63– h= 2700 mm do rzędnej dna rury

Nr kat.	Nazwa elementu średnica wewnętrzna/ grubość [mm]	Wysokość [mm]	Waga [kg]
3501	Pokrywa nastudzienna z otworem Ø 625	200	659
3401	Pierścień wyrównujący zew. Ø 865; wew. Ø 625	60	67
3500	Zwężka 1200/600	600	820
3504	Krąg betonowy DN 1200/1000	1000	1360
3509	Podstawa studni DN 1200 zkinetą	800	ca2000

Uwaga: waga podstawy studni liczone bez otworu i kinety, wymiary studni rozpatrywać łącznie z rysunkami poszczególnych studni. Otwory w studniach wg rysunków.

Studnia nr 54
Schemat przekroju A- A

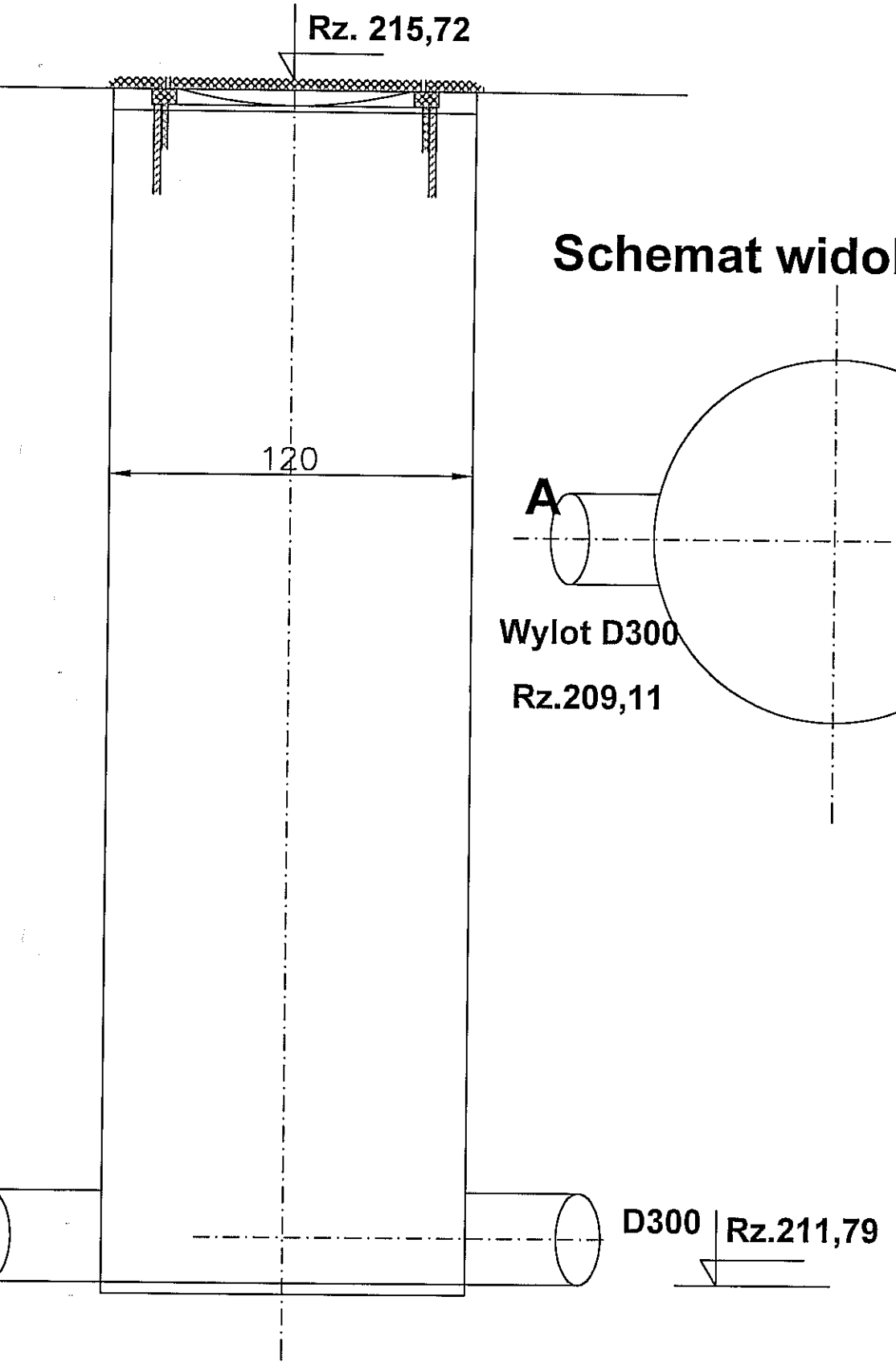

Schemat widoku z góry

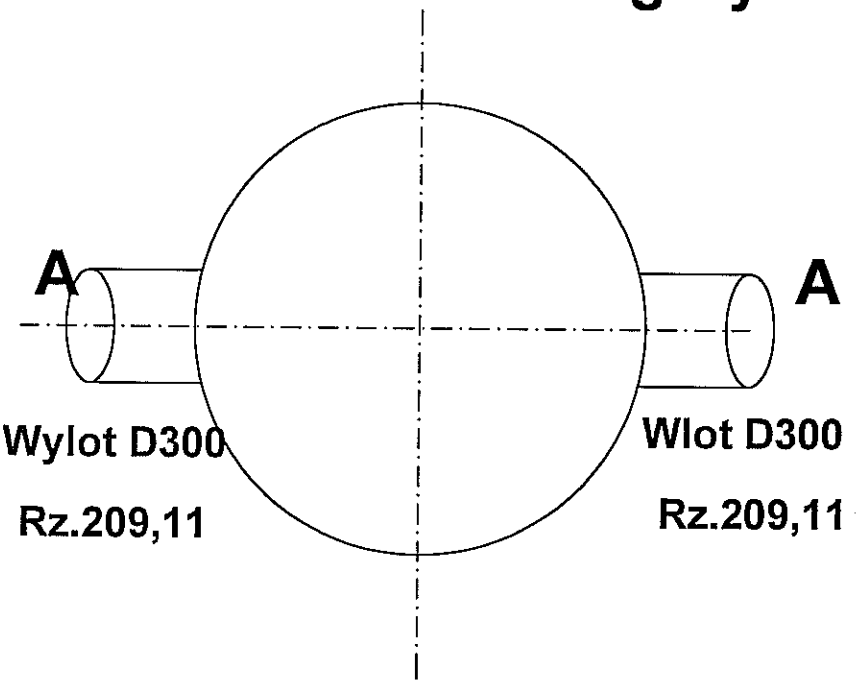

Studnia nr 55
Schemat przekroju A- A

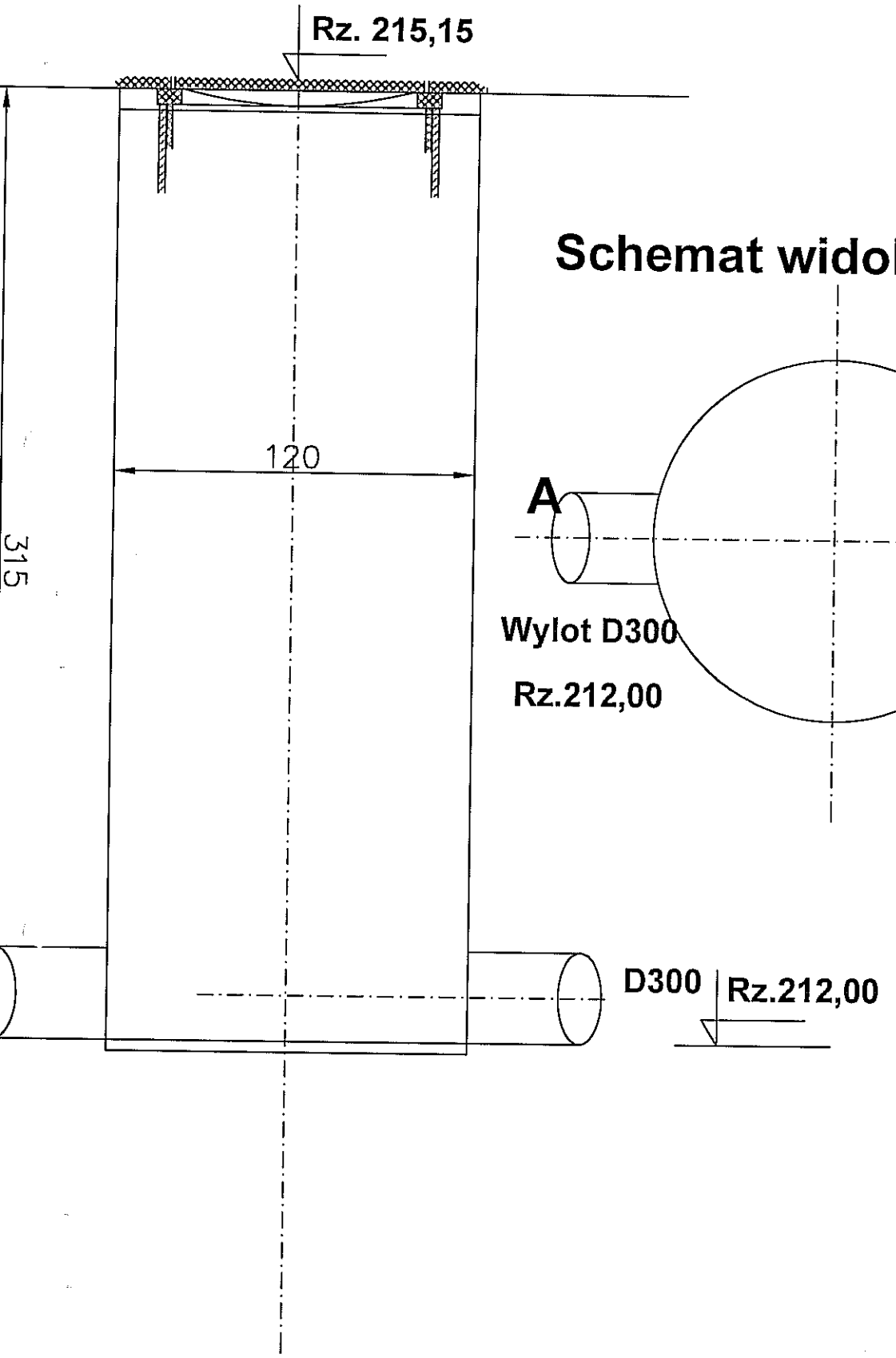

Schemat widoku z góry

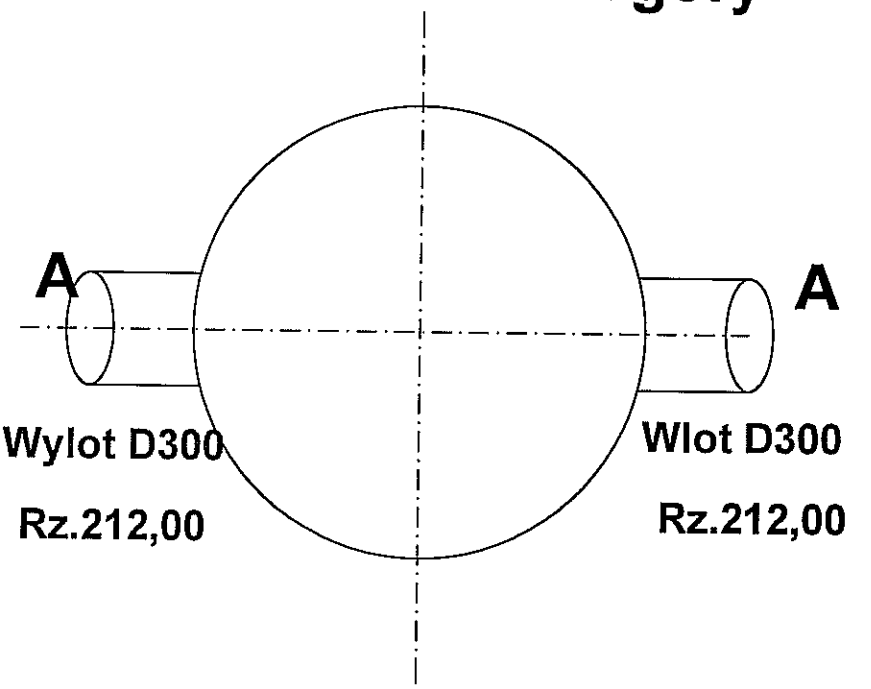

Studnia nr 56
Schemat przekroju A- A

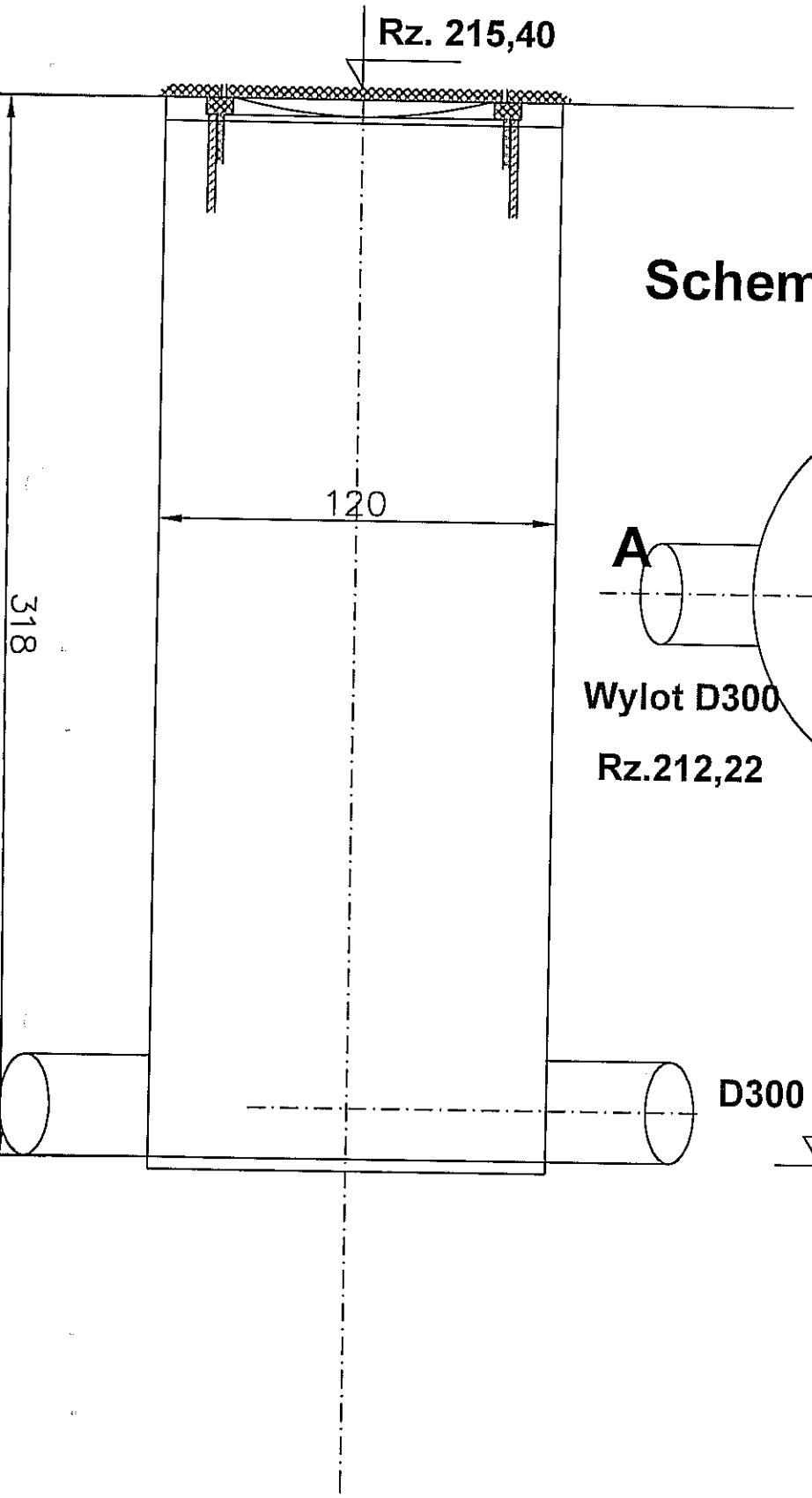

Schemat widoku z góry

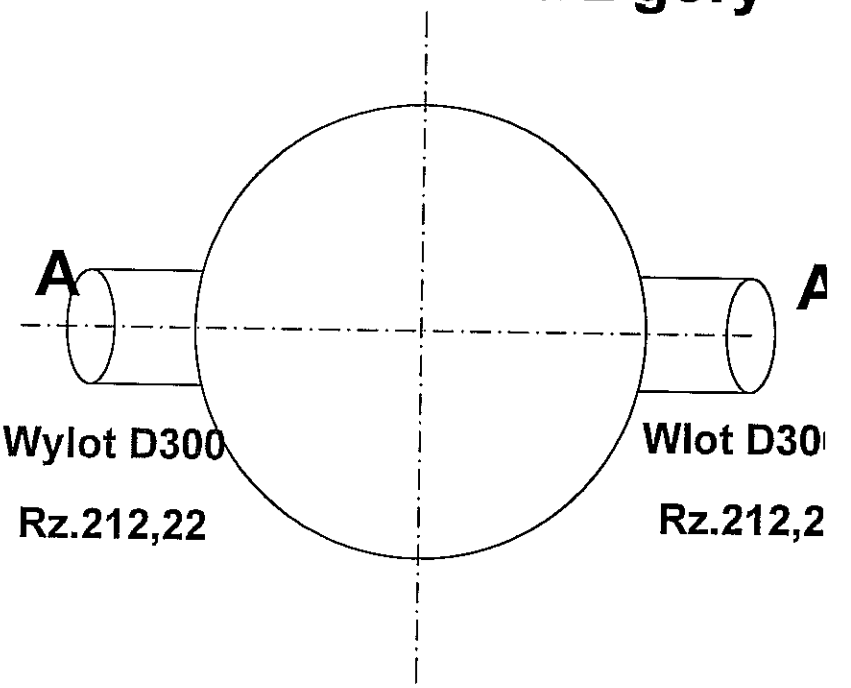

Studnia nr 57
Schemat przekroju A- A

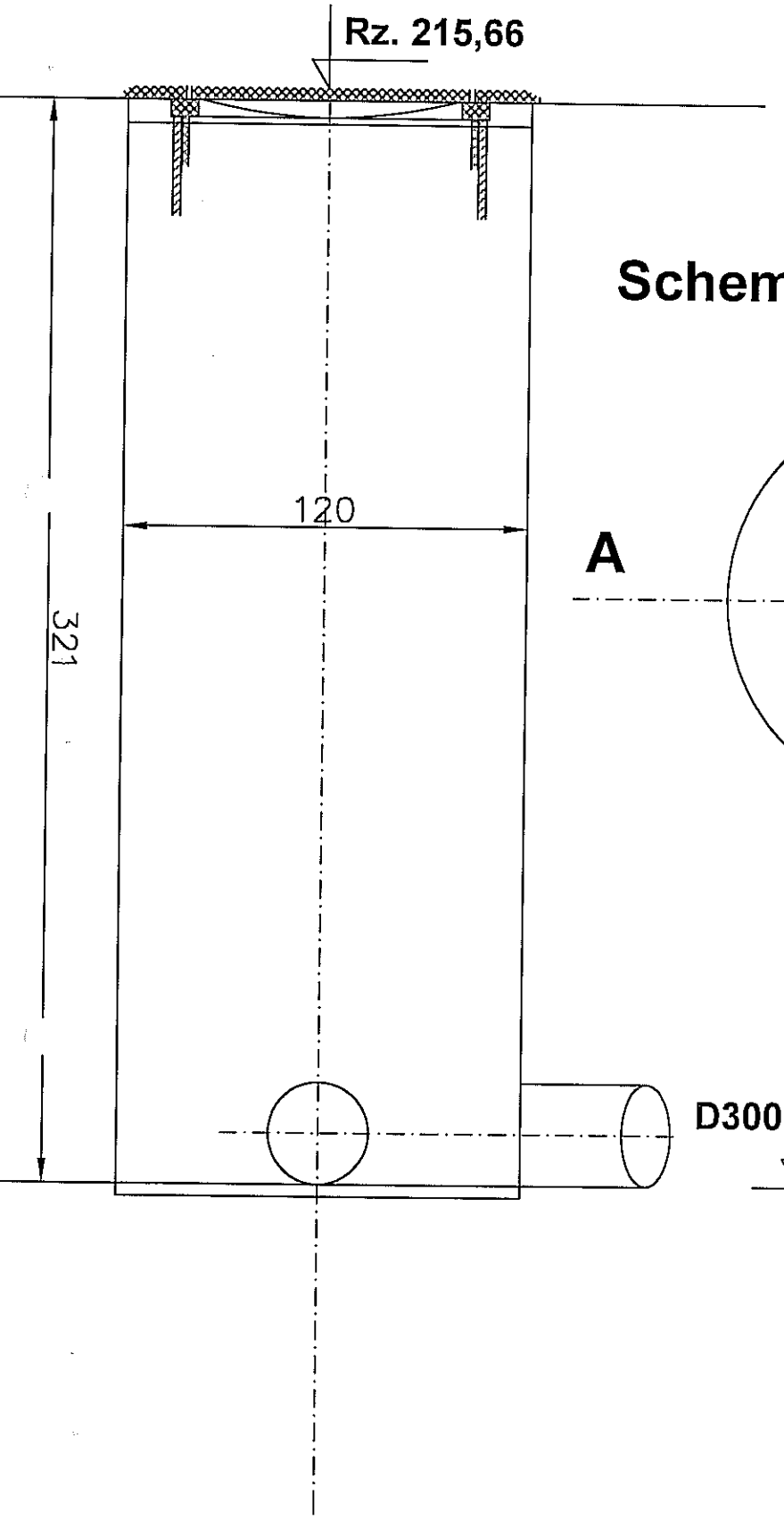

Schemat widoku z góry

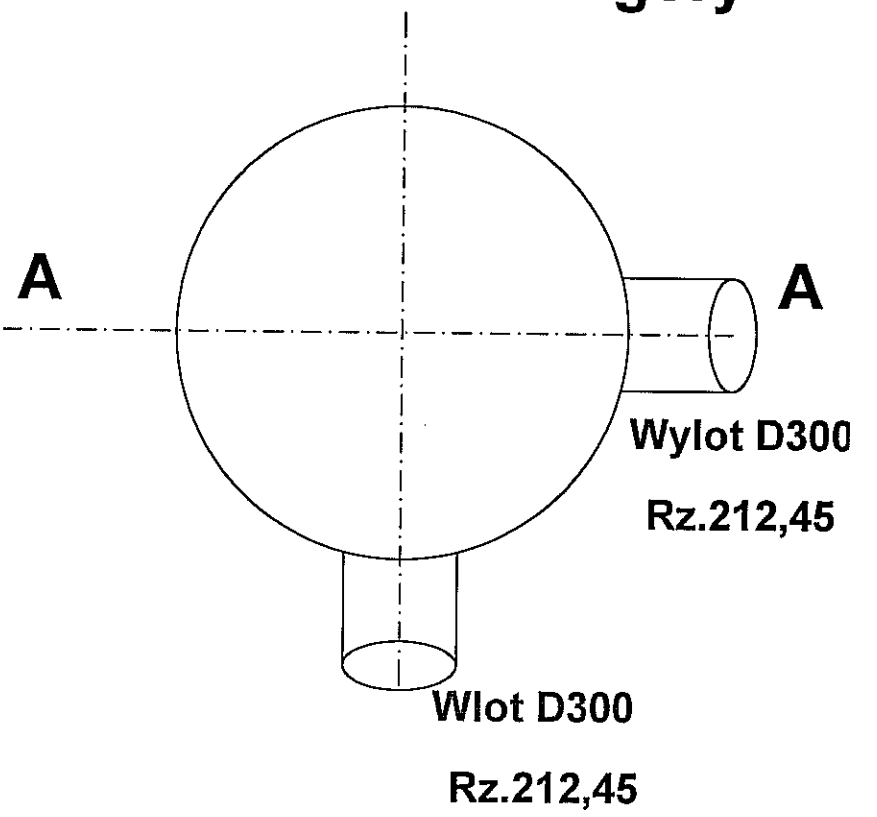

Studnia nr 58
Schemat przekroju A- A

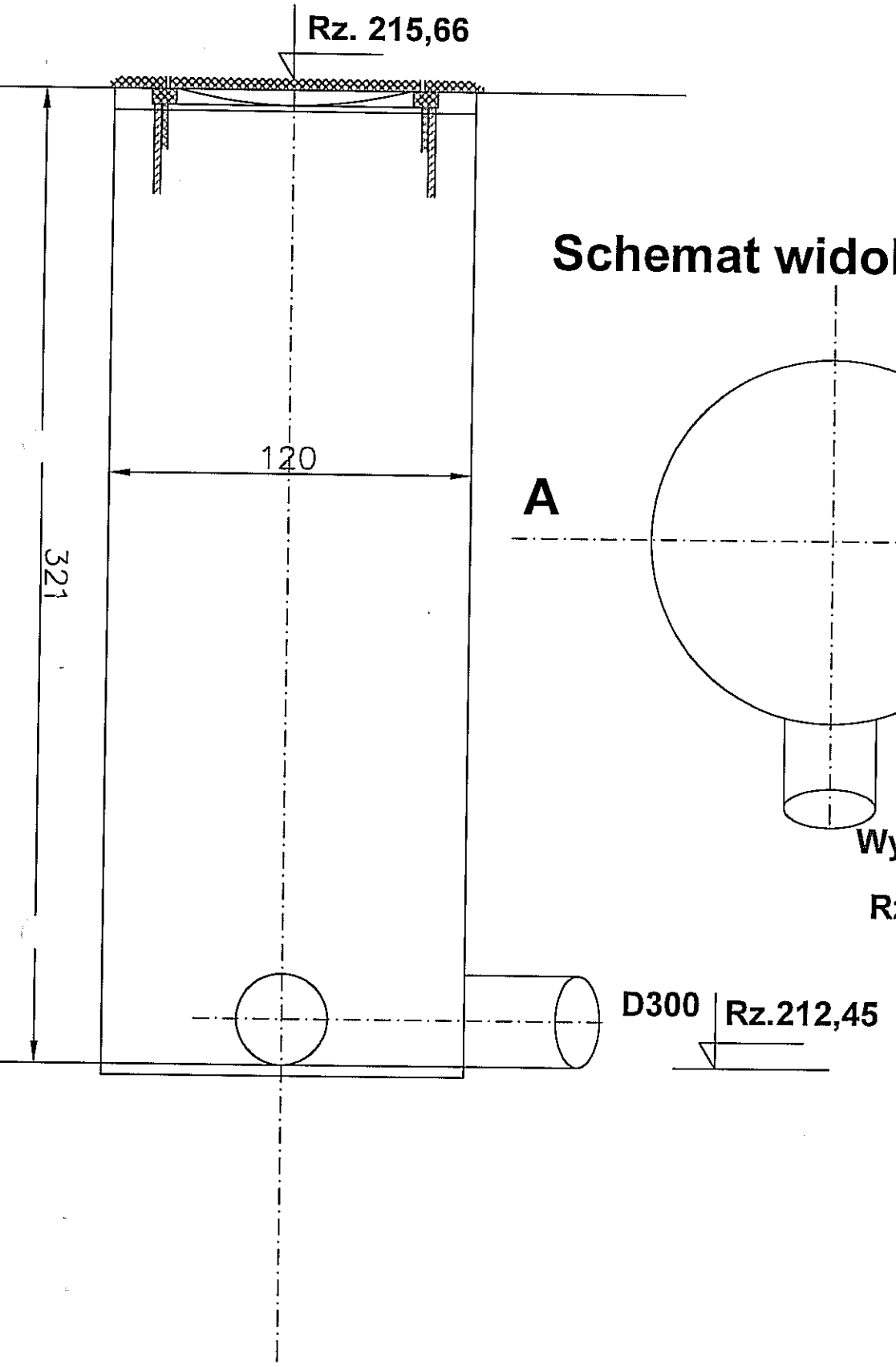

Schemat widoku z góry

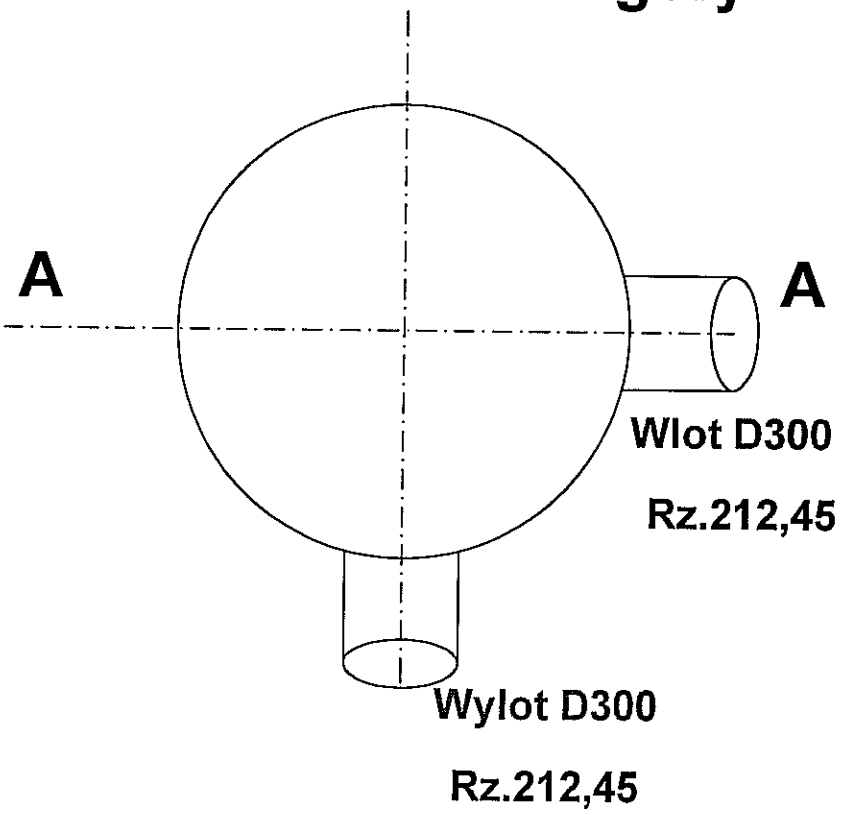

Studnia nr 59
Schemat przekroju A- A

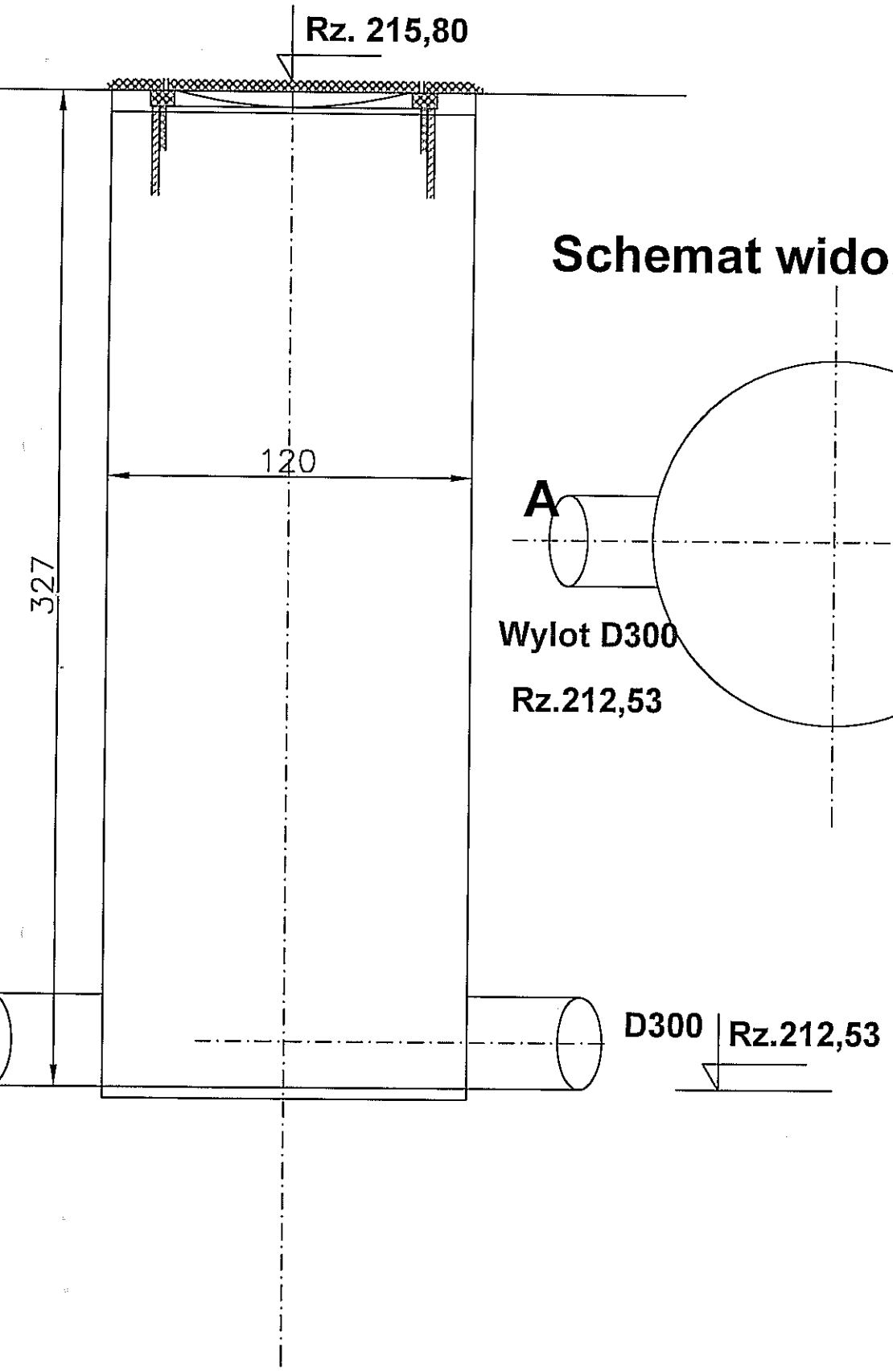

Schemat widoku z góry

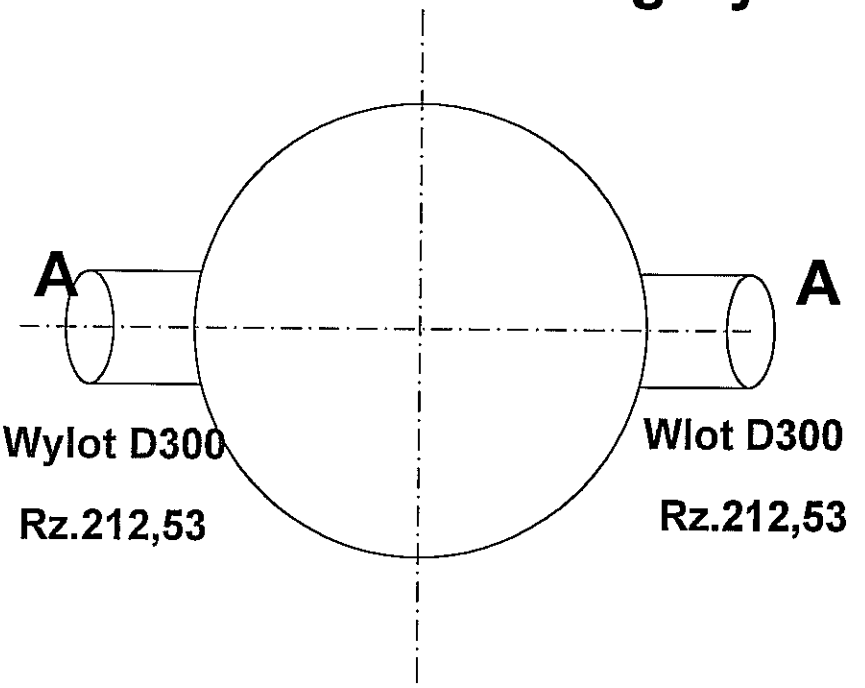

Studnia nr 60
Schemat przekroju A- A

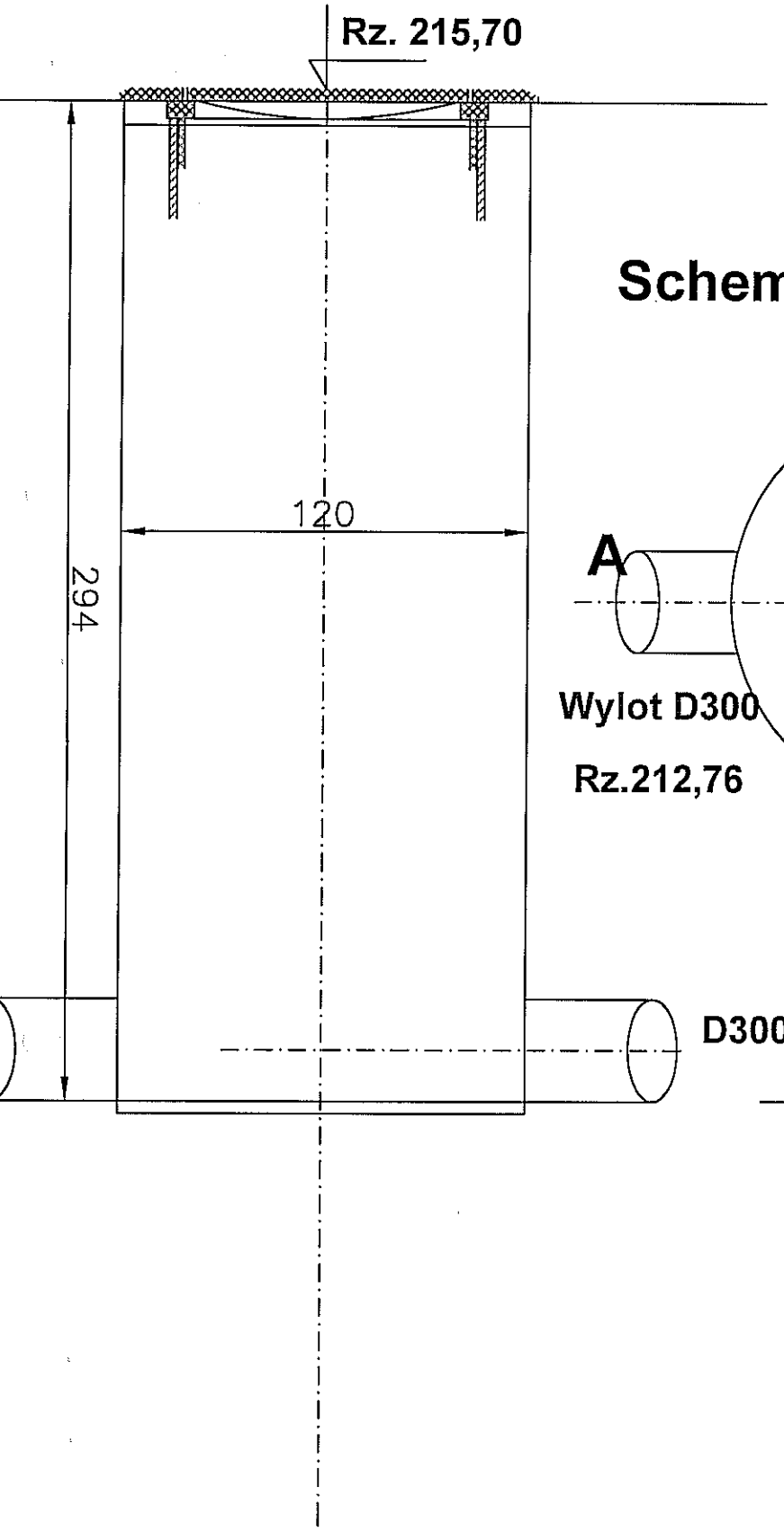

Schemat widoku z góry

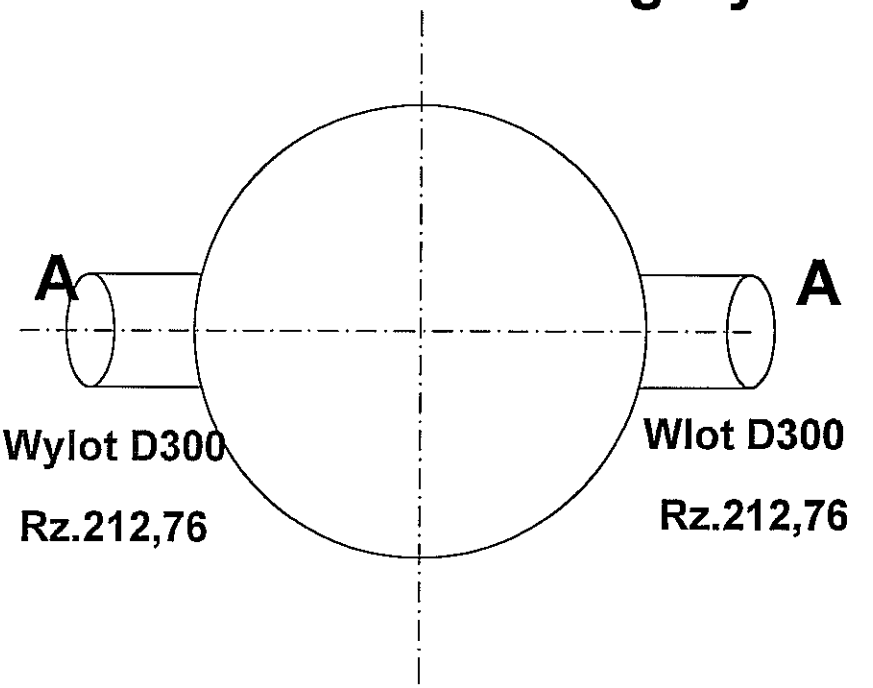

Studnia nr 61
Schemat przekroju A- A

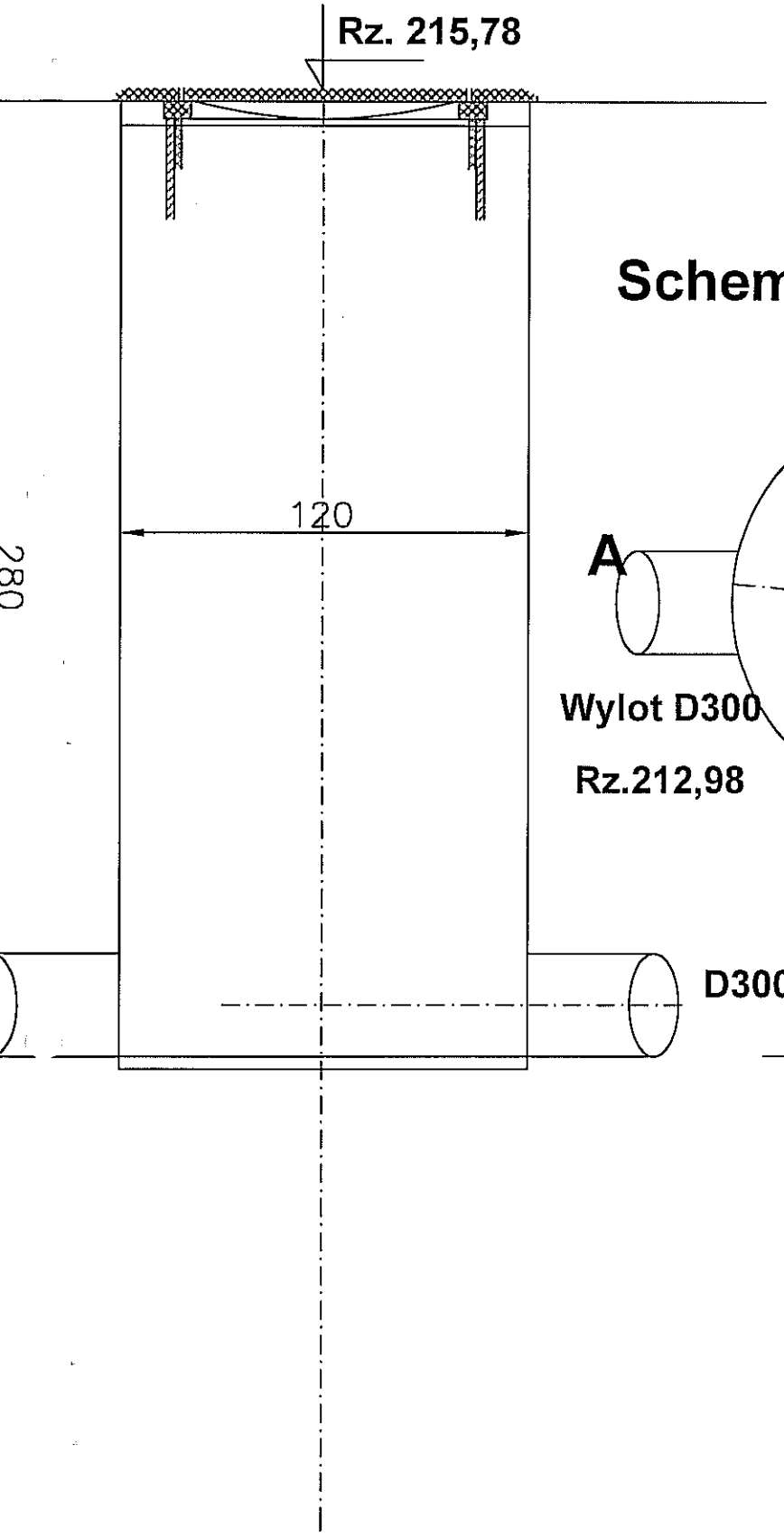

Schemat widoku z góry

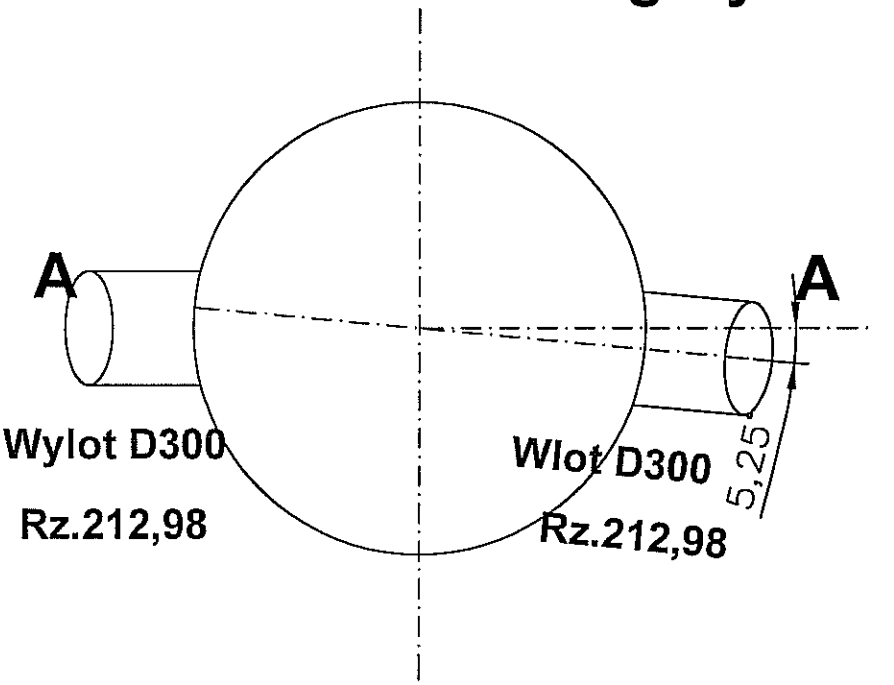

Studnia nr 62
Schemat przekroju A- A

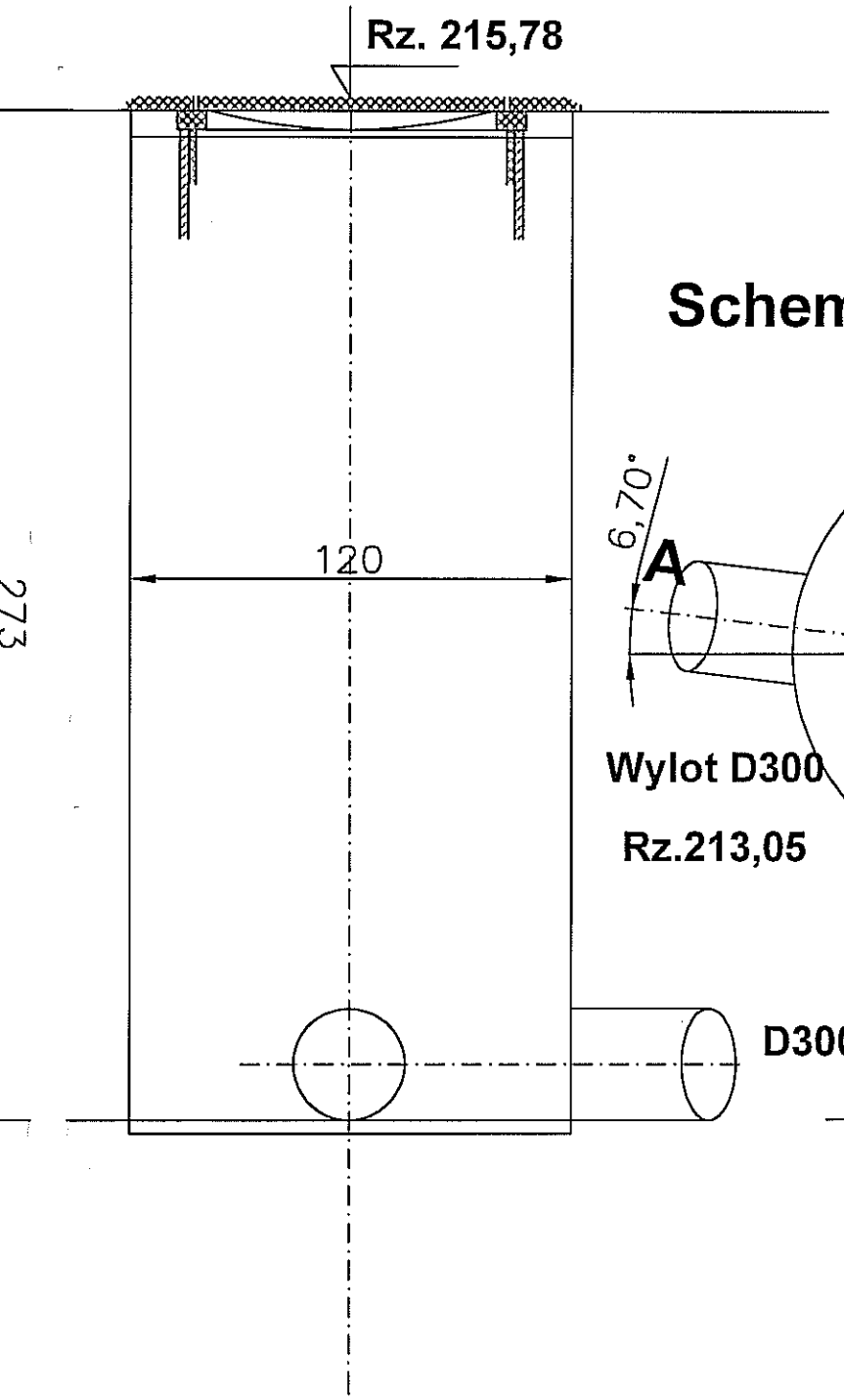

Schemat widoku z góry

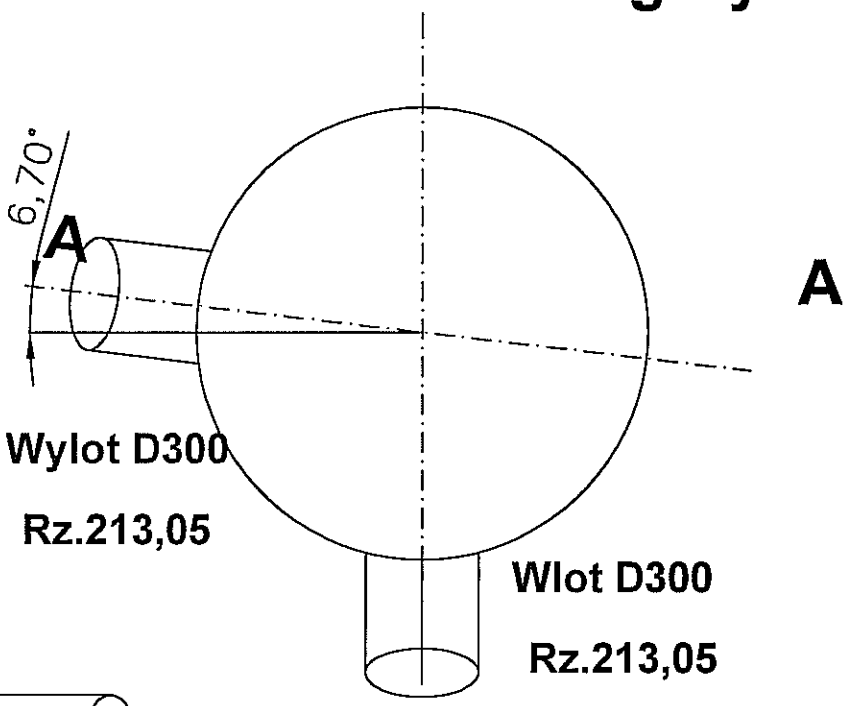

Nr art.	Nazwa elementu średnica wewnętrzna / wysokość [mm]	Wysokość [mm]	Waga [kg]
3401	pierścień wyrównujący zew. Ø 865; wew. Ø 625	h=60	42
3402		h=80	55
3403		h=100	67
3404		h=150	101
3405		h=200	139
3500	zwężka 1200/600	h=600	820
3501	płyta pokrywowa na studnie z otworem Ø 625	h=200	659
	pełna		824
3502	krąg betonowy DN 1200/250	h=250	340
3503	krąg betonowy DN 1200/500	h=500	680
3504	krąg betonowy DN 1200/1000	h=1000	1360
3505	podstawa studni DN 1200/600 gr. ścianki 170mm, gr. dna 150 mm	h3=600	1750
3506	podstawa studni DN 1200/970 gr. ścianki 170mm, gr. dna 150 mm	h3=970	2430
3507	podstawa studni DN 1200/1410 gr. ścianki 150mm, gr. dna 200 mm	h3=1410	3100
3508	podstawa studni DN 1200/1410 (4 lustra) gr. ścianki 315/150 mm, gr. dna 200 mm	h=1410	4600
3509	podstawa studni DN 1200 z kinetą	h3=350 + Ø rury	2000
3510	pierścień odciążający zew. Ø 2010; wew. Ø 1510	h=250	650
3511	płyta przykrywająca pierścień odciążający Ø 1810 z otworem Ø 625	h=150	750

UWAGA: waga podstaw studni liczona jest bez otworu i kinety.

WYTYCZNE MONTAŻU

Na wcześniej przygotowanym wypoziomowanym podłożu (podsypce żwirowej, podłożu betonowym) ustawiamy podstawę studni. Do podnoszenia poszczególnych elementów należy używać chwytaków umożliwiających wypoziomowanie i równomierne nakładanie prefabrykatów na siebie lub zawiesi kulowych zamocowanych na trawersie. Na górną powierzchnię felca podstawy studni nakładamy uszczelkę klinową międzykręgową opierając ją na środkowym wrębie, smarujemy ją środkiem poślizgowym. Następnie smarujemy środkiem smarująco-uszczelniającym wewnętrzną część dolnego felca następnego kręgu i nakładamy go na dennicę. Układając kolejne elementy studni (kręgi, płyta redukcyjna, nakrywa) postępujemy analogicznie.

Studnia kanalizacyjna Ø 1200 szczelna wg/2007-03-2193/1
Elementy łączone na uszczelkę

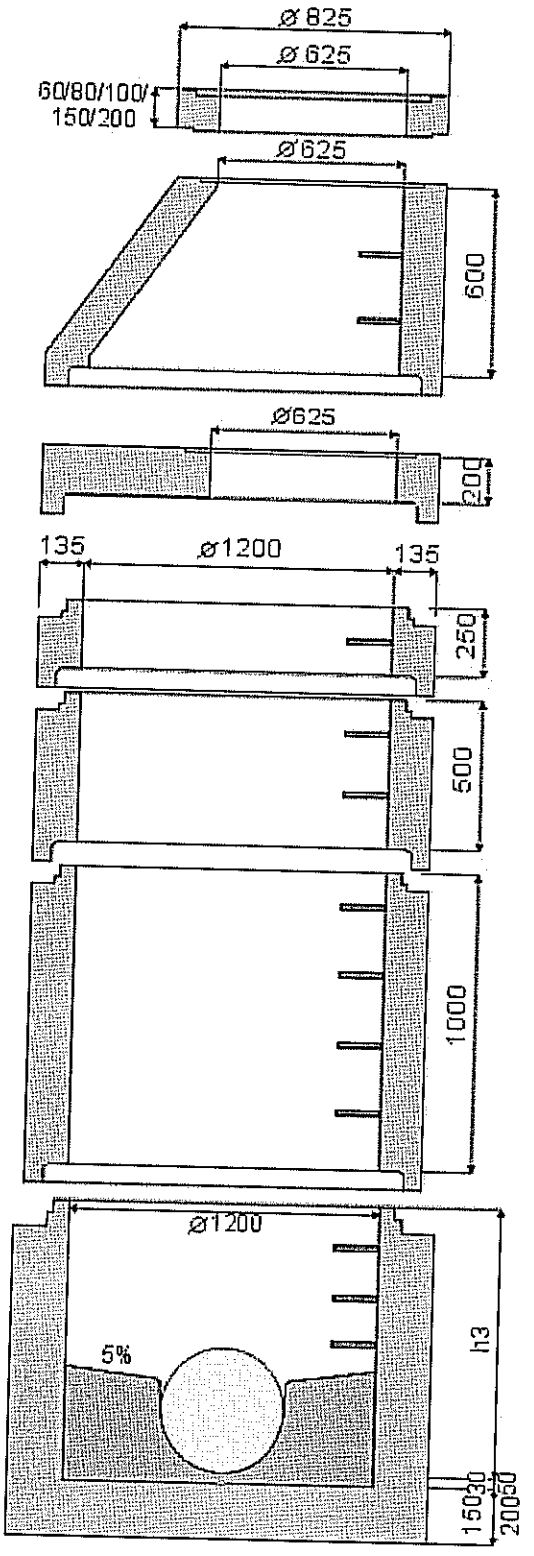

Wymiary studni kanalizacji deszczowej w ul. Wołyńskiej w Koluszkach

Studnia kanalizacyjna Ø 1200 szczelna wg/2007-03-2193/1, elementy łączone na uszczelkę

Studnia nr 65 – h= 1920 mm do rzędnej dna rury

Nr kat.	Nazwa elementu średnica wewnętrzna/ grubość [mm]	Wysokość [mm]	Waga [kg]
3501	Pokrywa nastudzienna z otworem Ø 625	200	659
3403	Pierścień wyrównujący zew. Ø 865; wew. Ø 625	100	67
3500	Zwężka 1200/600	600	820
3504	Krąg betonowy DN 1200/1000	1000	1360
3509	Podstawa studni DN 1200 zkinetą	920	ca2000

Studnia nr 66 – h= 1400 mm do rzędnej dna rury

Nr kat.	Nazwa elementu średnica wewnętrzna/ grubość [mm]	Wysokość [mm]	Waga [kg]
3501	Pokrywa nastudzienna z otworem Ø 625	200	659
3403	Pierścień wyrównujący zew. Ø 865; wew. Ø 625	100	67
3502	Krąg betonowy Dn 1200/250	250	340
3509	Podstawa studni DN 1200 zkinetą	850	ca2000

Studnia nr 67– h= 1400 mm do rzędnej dna rury

Nr kat.	Nazwa elementu średnica wewnętrzna/ grubość [mm]	Wysokość [mm]	Waga [kg]
3501	Pokrywa nastudzienna z otworem Ø 625	200	659
3403	Pierścień wyrównujący zew. Ø 865; wew. Ø 625	100	67
3502	Krąg betonowy Dn 1200/250	250	340
3509	Podstawa studni DN 1200 zkinetą	850	ca2000

Uwaga: waga podstawy studni liczone bez otworu i kinety, wymiary studni rozpatrywać łącznie z rysunkami poszczególnych studni. Otwory w studniach wg rysunków.

Studnia nr 65
Schemat przekroju A- A

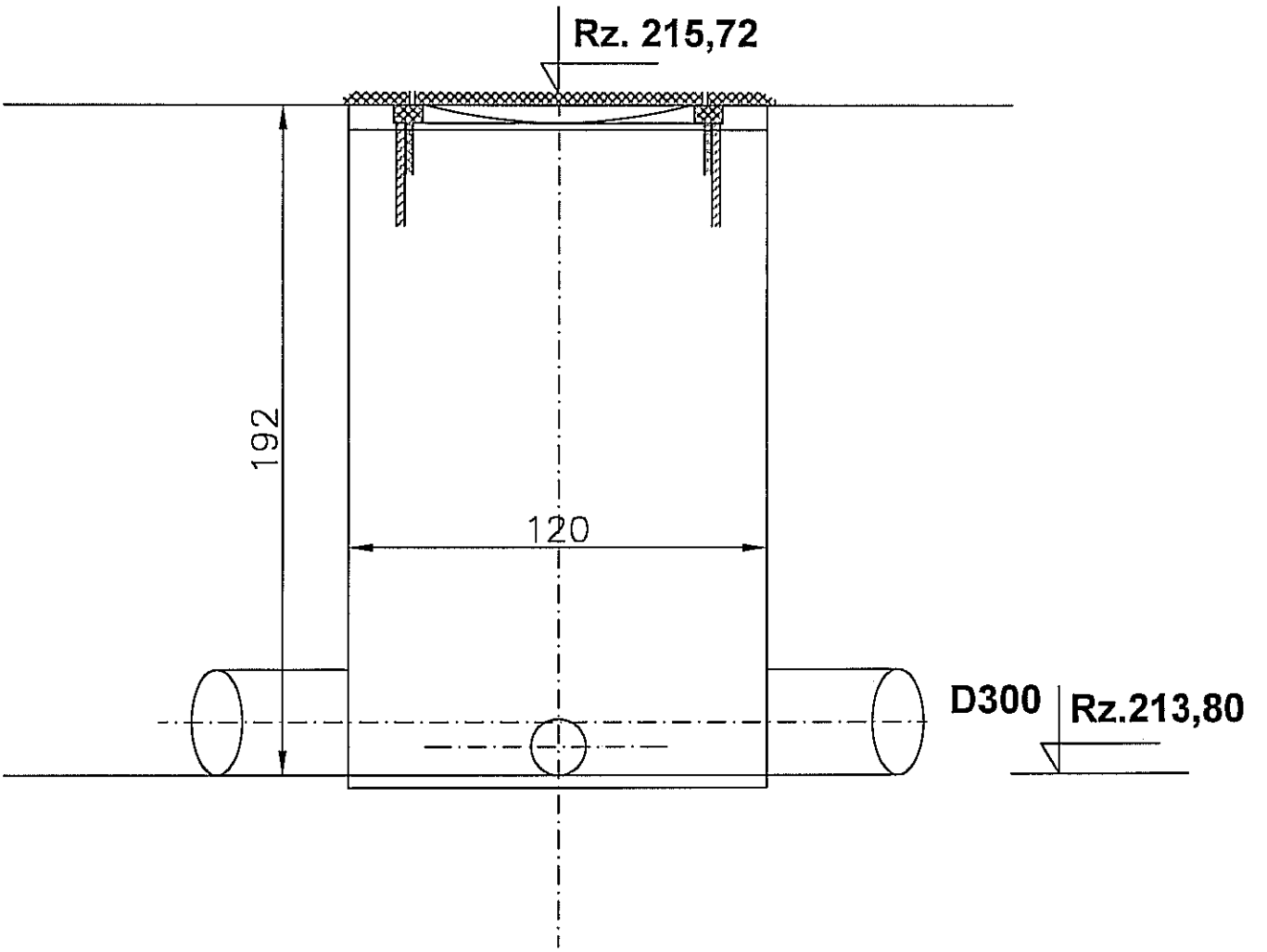

Schemat widoku z góry

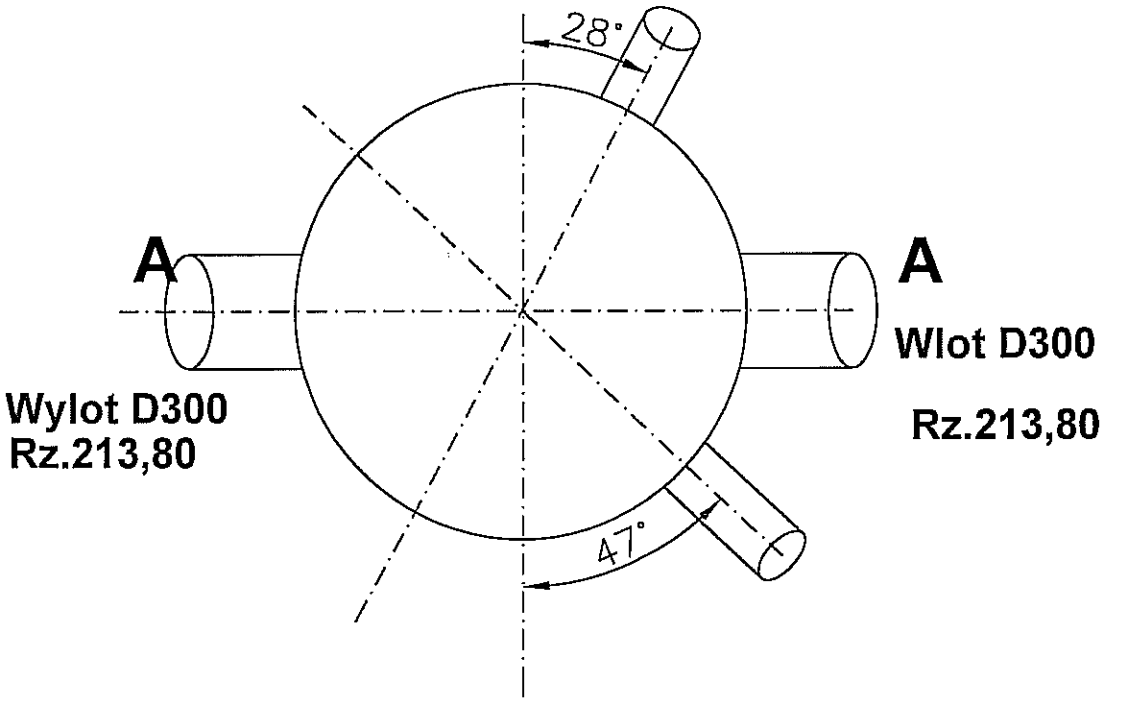

Studnia nr 66
Schemat przekroju A- A

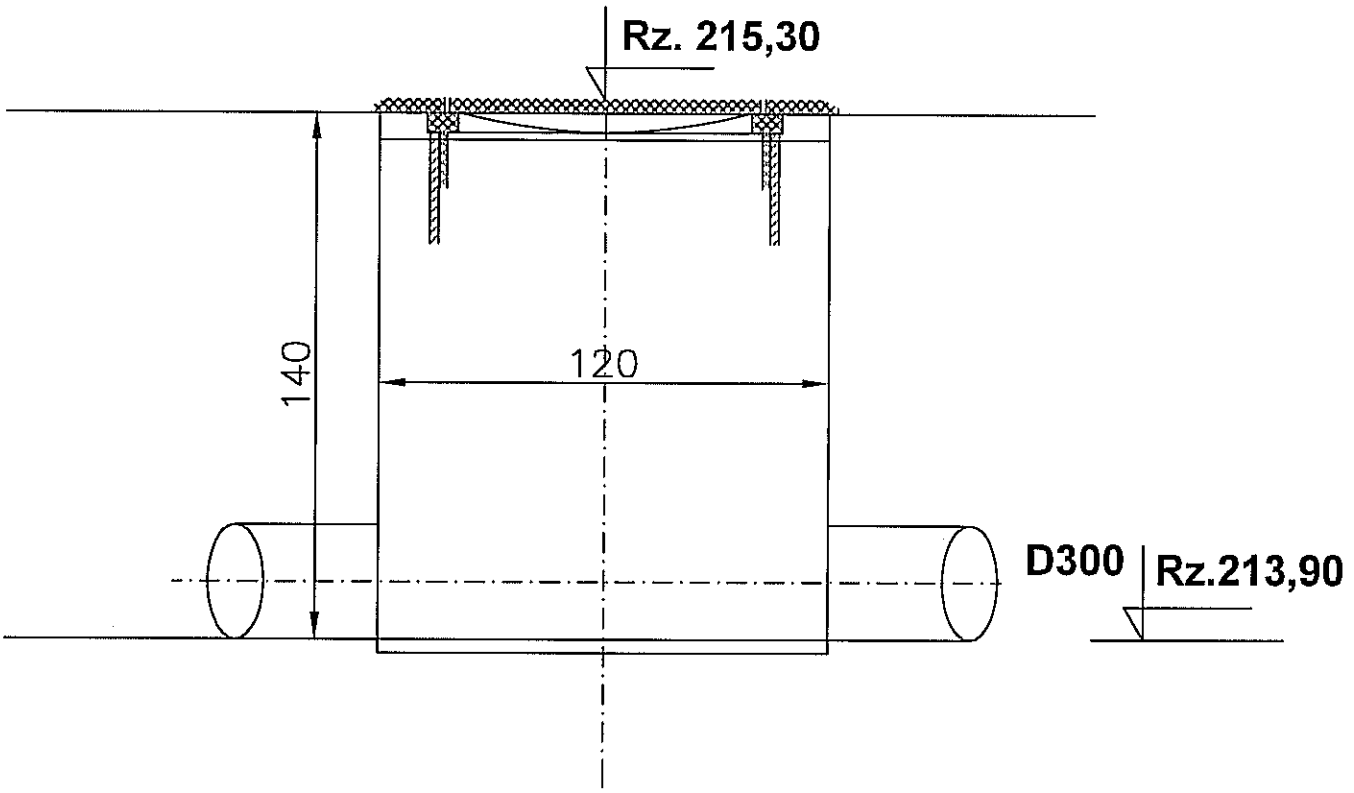

Schemat widoku z góry

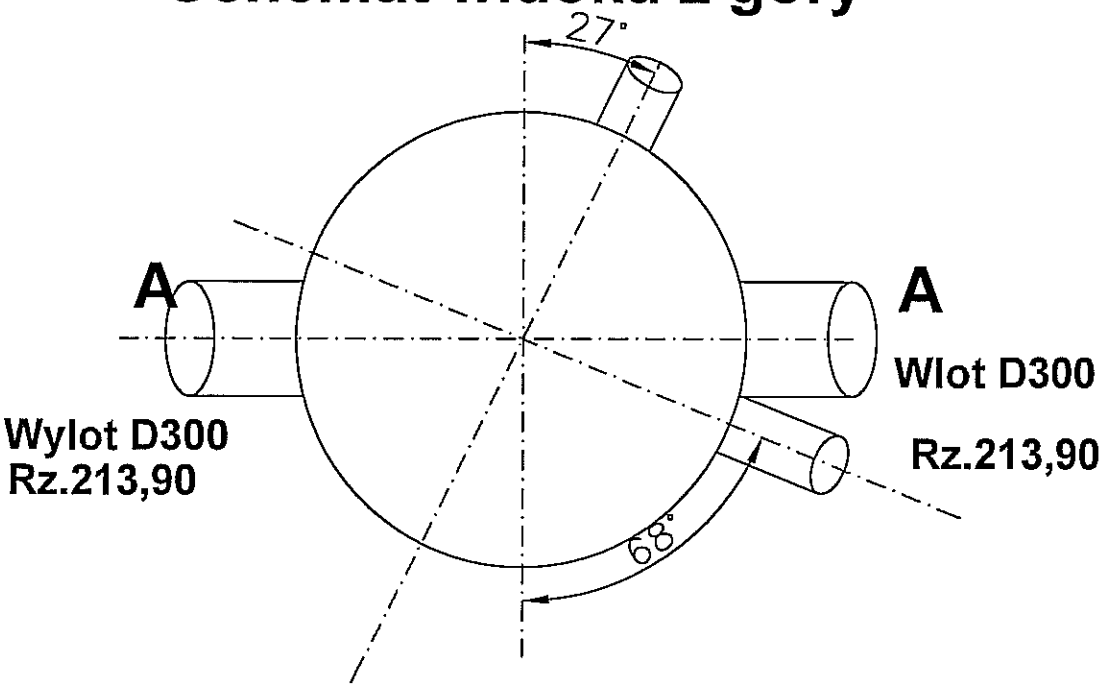

Studnia nr 67
Schemat przekroju A- A

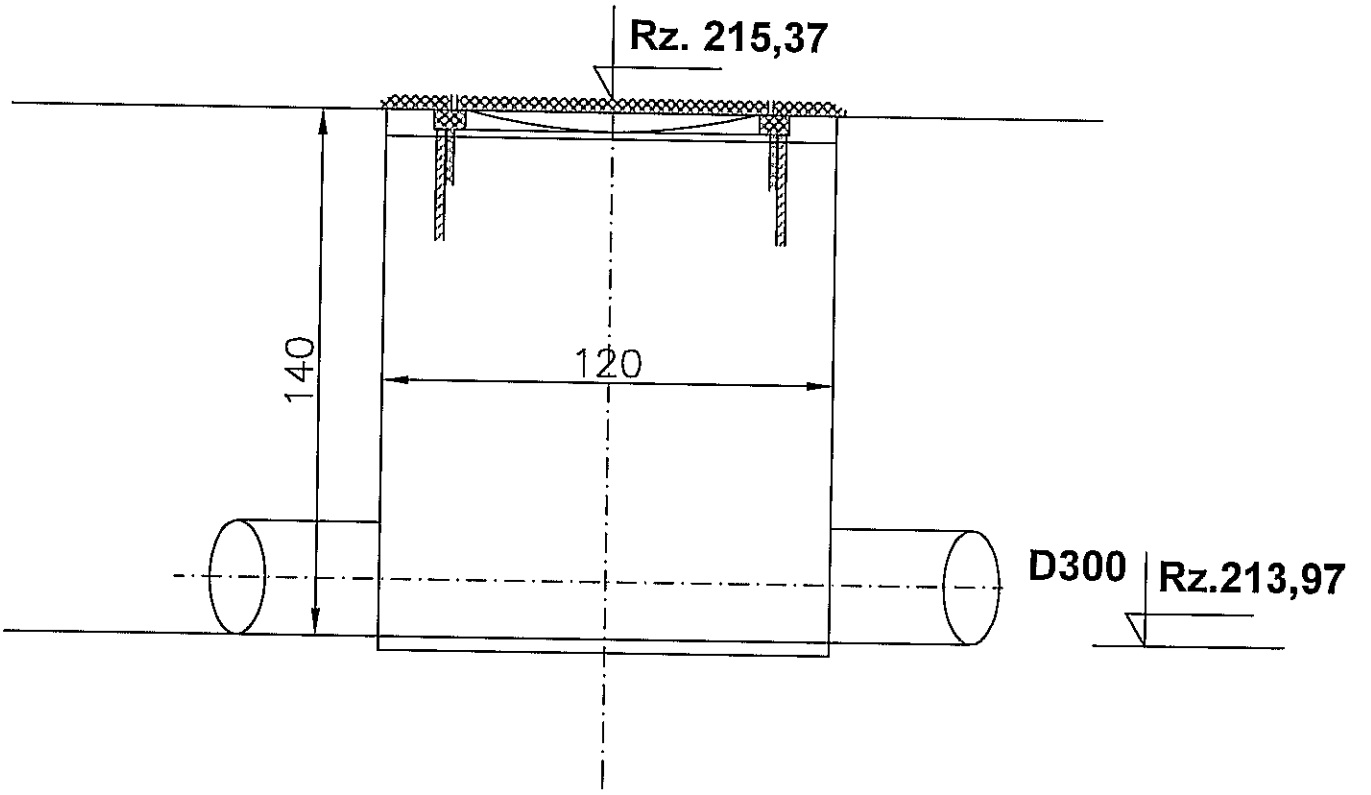

Schemat widoku z góry

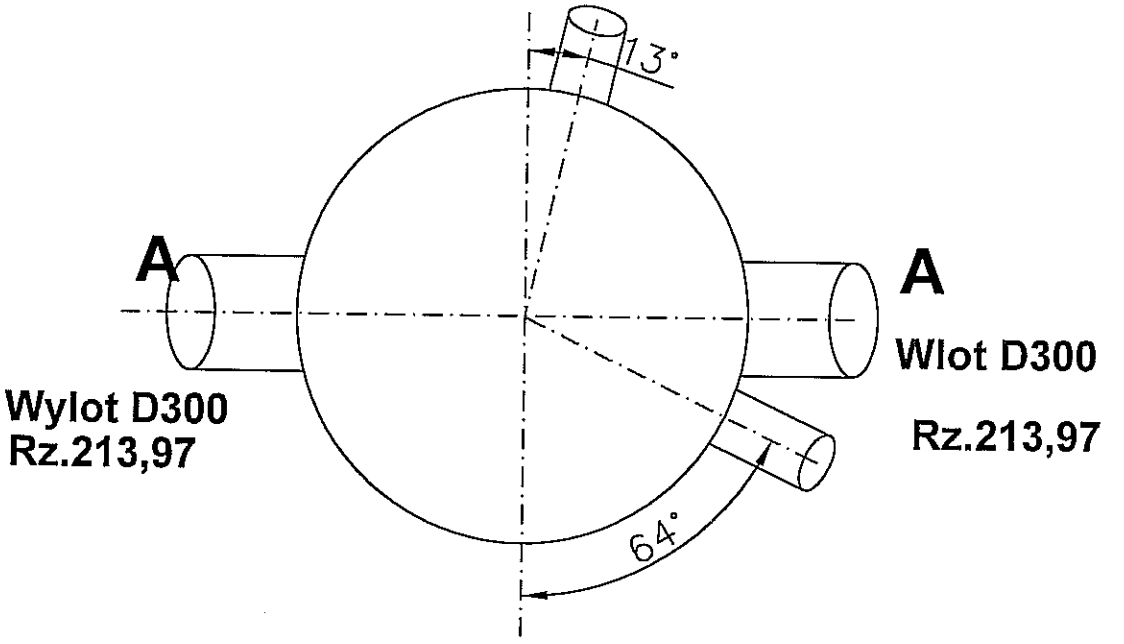

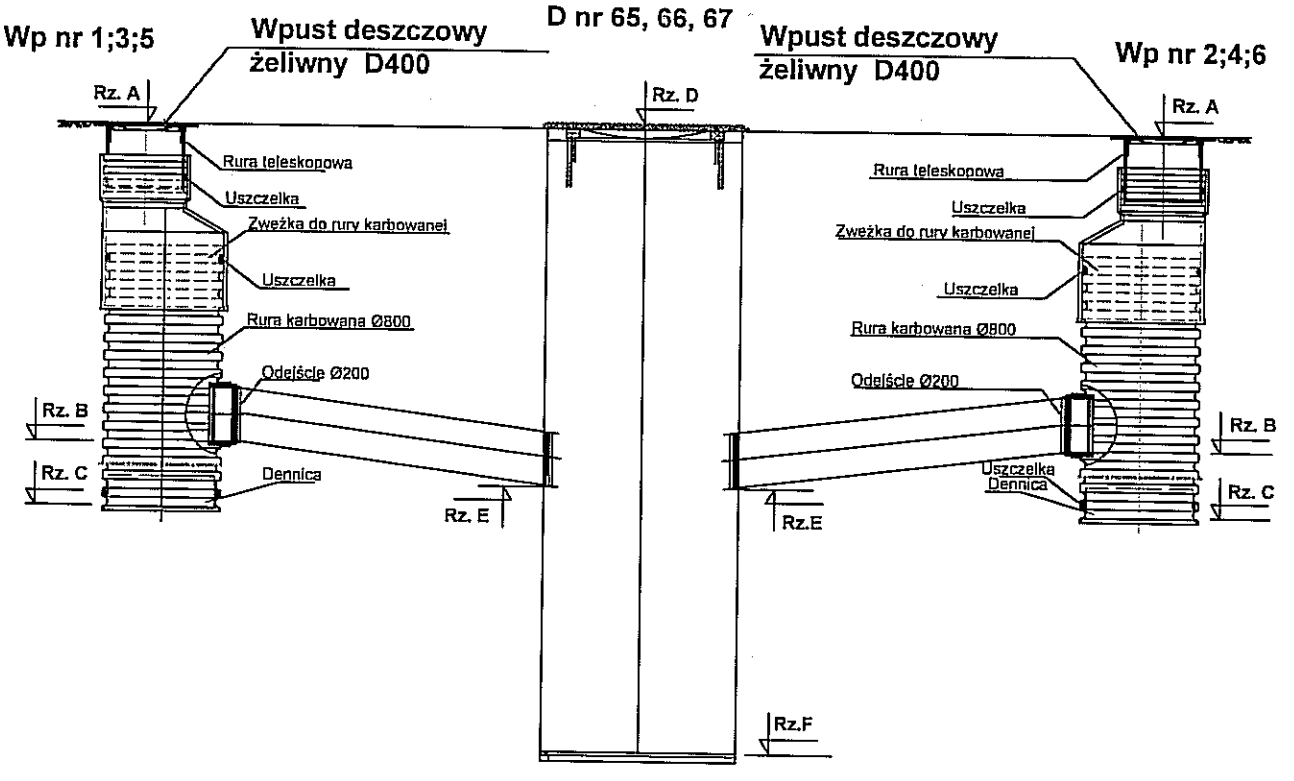

Nr studni	Nr wpustu	Rzędna A	Rzędna B	Rzędna C	Rzędna D	Rzędna E	Rzędna F	Długość m
65		215,72			215,72		213,80	
	w1	215,72	214,00		215,72	213,80		4,25
	w2	215,72	213,85		215,72	213,80		1,00
66		215,30			215,30		213,90	
	w3	215,30	214,12		215,30	213,90		4,40
	w4	215,30	213,94		215,30	213,90		0,80
67		215,37			215,37		213,97	
	w5	215,37	214,18		215,37	213,97		4,25
	w6	215,37	214,01		215,37	213,97		0,70

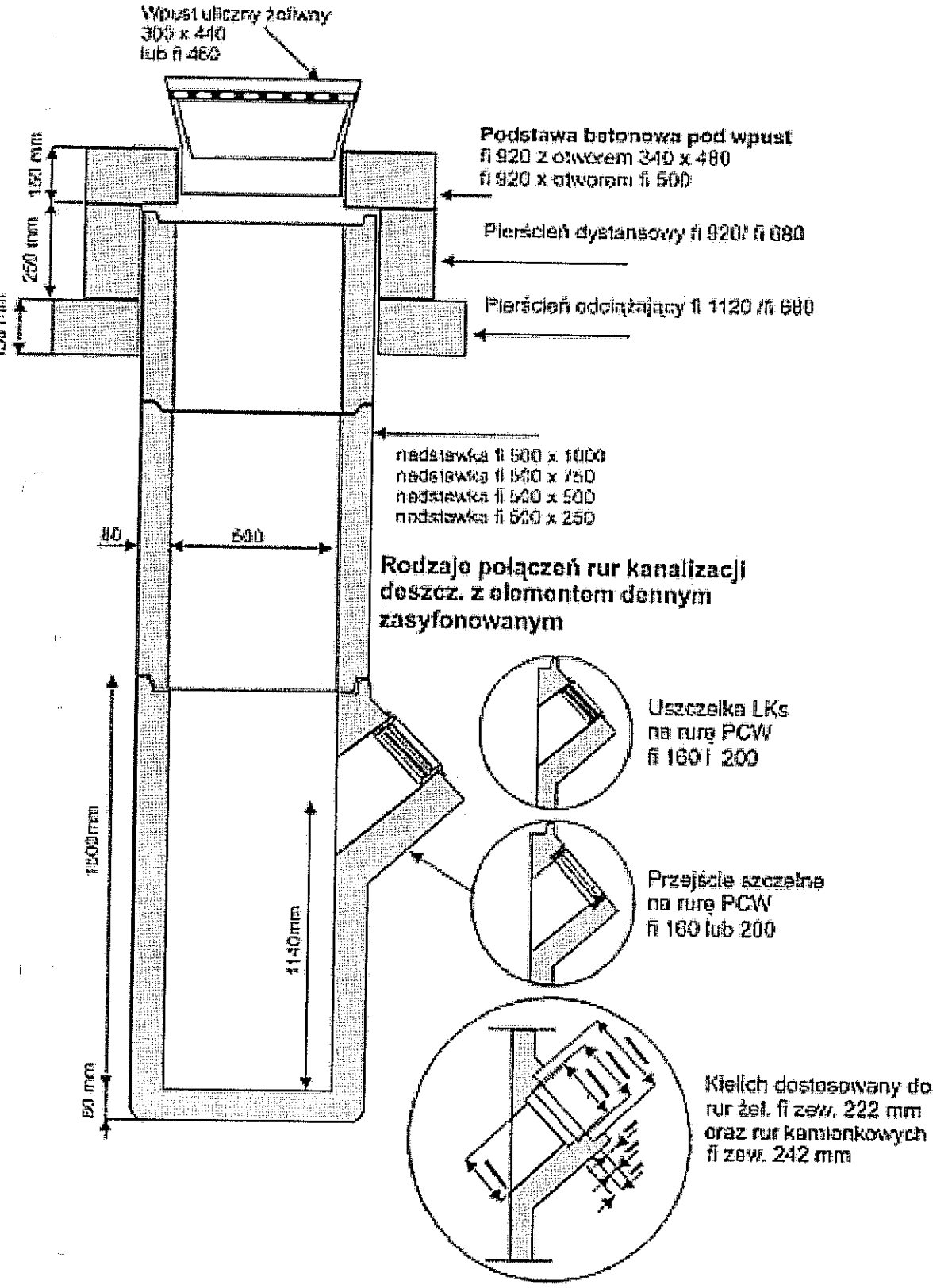
Wpust uliczny żeliwny
300 x 440
lub fi 460
Podstawa betonowa pod wpust
fi 920 z otworem 340 x 480
fi 920 x otworem fi 500
Pierścień dystansowy fi 920/ fi 680
Pierścień odciążający fi 1120 /fi 680
150 mm
250 mm
nadstawka fi 500 x 1000
nadstawka fi 500 x 750
nadstawka fi 500 x 500
nadstawka fi 500 x 250
80
600
Rodzaje połączeń rur kanalizacji deszcz. z elementem dennym zasyfonowanym
Uszczelka LKs
na rurę PCW
fi 160 i 200
Przejście szczelne
na rurę PCW
fi 160 lub 200
1800mm
1140mm
80 mm
Kielich dostosowany do
rur żel. fi zew. 222 mm
oraz rur kamionkowych
fi zew. 242 mm

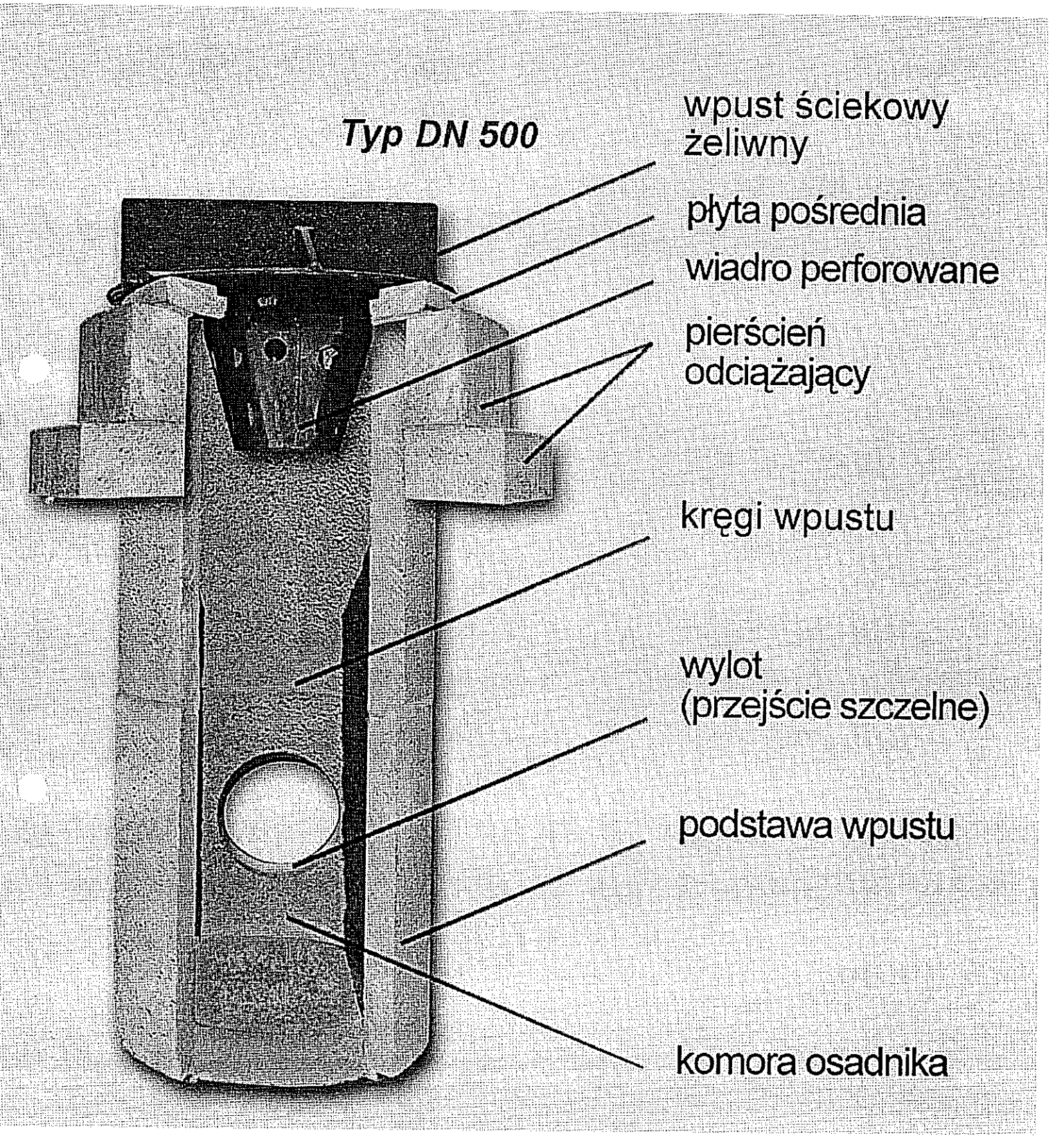
Typ DN 500
wpust ściekowy żeliwny
płyta pośrednia
wiadro perforowane
pierścień odciążający
kręgi wpustu
wylot (przejście szczelne)
podstawa wpustu
komora osadnika

SPOSÓB ZABEZPIECZENIA SKRZYŻOWANIA Z UZBROJENIEM ISTNIEJĄCYM

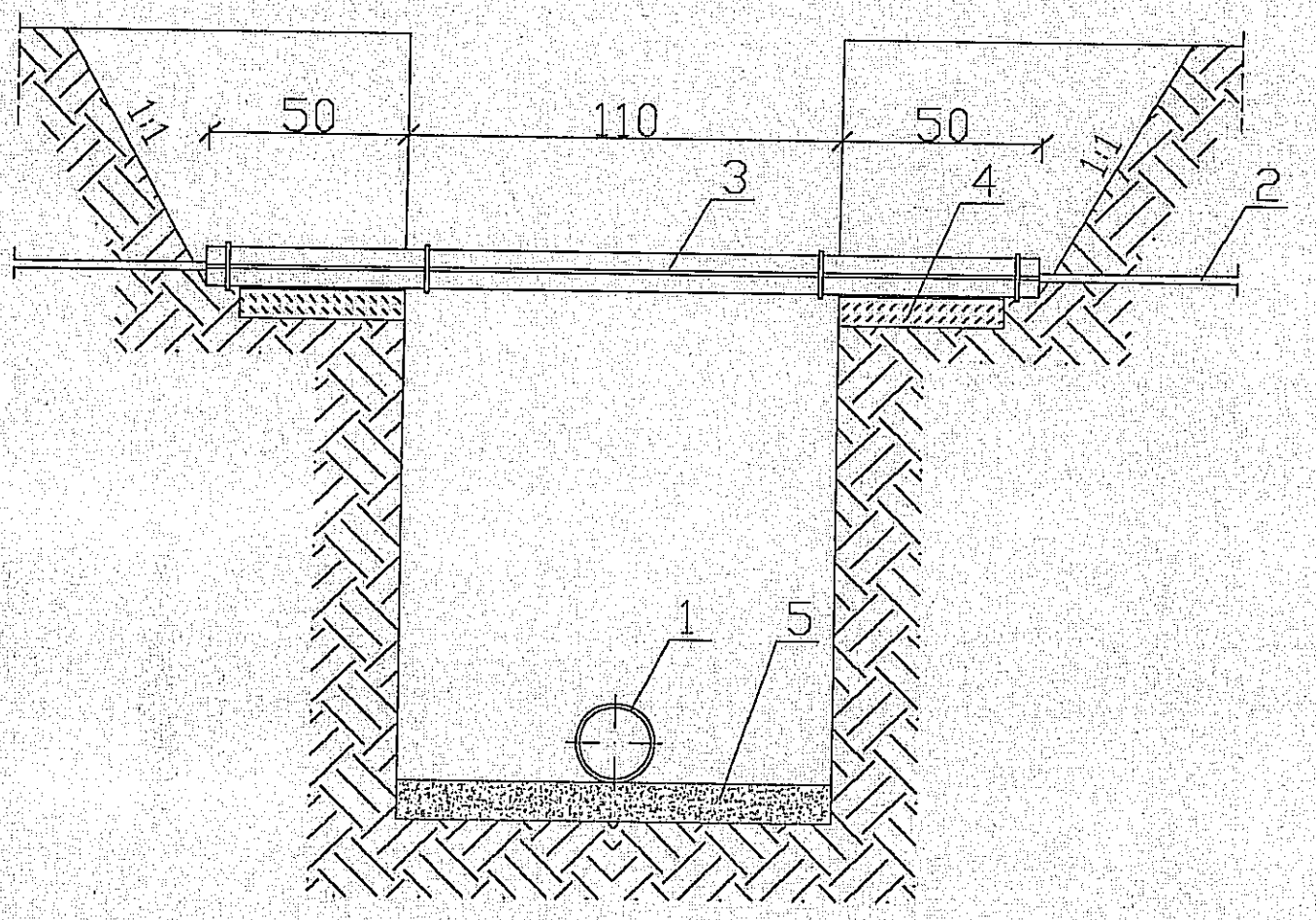

LEGENDA:

1– projektowany kanał
2– istniejący kabel
3– rura ochronna dwudzielna ø 106/5,6 (ø 159/5,6) stalowa
4– płyta chodnikowa
5– podsypka z piasku